# Katalog Lauf- und Bremsachsen

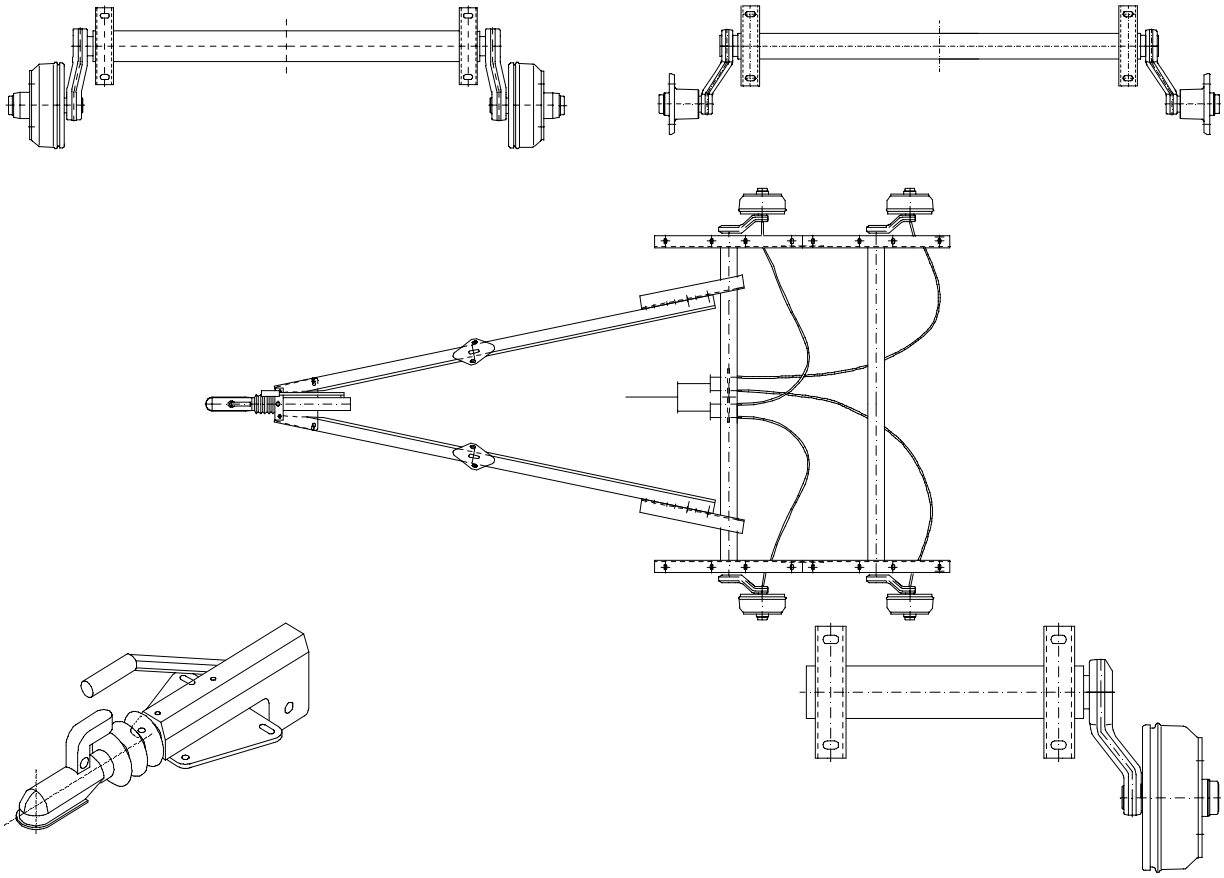


**Achsenfabrik H. & F. Nieper GmbH & Co. KG**

Höhscheider Weg 19
42699 Solingen

| | | |
|---|---|---|
| Telefon | Zentrale | +49 (0)212-646-0 |
| Telefax | Verkauf | +49 (0)212-646-46 |
| | Technik | +49 (0)212-646-99 |
| Internet | http://www.nieper.de | |
| E-Mail | MAIL@NIEPER.DE | |


07F

NIEPER ACHSEN

Telefon: 0212 / 646-0
Telefax: 0212 / 646-46

E-Mail: mail@nieper.de

Höhscheider Weg 19 42699 Solingen Internet: https://www.nieper.de

# Qualität, mit der Sie arbeiten können – immer und überall!

Egal, ob Sie Fahrzeugbauer sind oder Anhängerbesitzer, mit NIEPER-Achsen fahren Sie immer richtig.

Aufgrund unseres QM-Systems nach DIN EN ISO 9001 sind wir in der Lage, Ihnen hohe Produktqualität von Anfang an zu bieten.
Wir vertrauen auch weiterhin auf den Standort Deutschland und werden auch in Zukunft unsere Achsen und Fahrwerkskomponenten am Standort Solingen fertigen.
Hier stehen mit einem Höchstmaß an Flexibilität, langjährigem Knowhow der Mitarbeiter und optimierten Fertigungsprozessen die idealen Bedingungen zur Verfügung, um unseren Kunden langfristig als zuverlässiger Partner zur Seite zu stehen.

Kurze Lieferzeiten verstehen sich dadurch von selbst - übrigens auch für Achsen, die nach Kundenanforderungen gefertigt werden und deren Abmessungen an die zur Verfügung stehenden Einbausituationen oder spezielle Bedürfnisse der Fahrzeugbauer angepasst werden müssen.

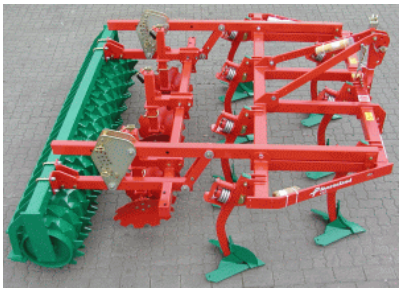

Auch eine kontinuierliche Verbesserung der Produktqualität ist für uns sehr wichtig. Einige fallen sofort auf, wie zum Beispiel die Einführung der Achsen Typ GFA 1880 mit größeren Federwegen für mehr Fahrkomfort, viele andere Verbesserungen sind jedoch optisch kaum zu erfassen. Höhere Materialqualitäten, Verstärkungen der Schwinghebel sowie diverse Verbesserungen in Fertigungs- und Montageabläufen bilden nur einen Auszug der kontinuierlichen Optimierung unserer Achsen und Aggregate. Die Schwinghebel an unseren Gummifederachsen bestehen z.B. aus soliden Schmiedeteilen anstatt aus geschweißten Blechpressteilen.

Absolutes Highlight ist dabei die unerreicht präzise Radführung, die sich deutlich von unserem Wettbewerb abhebt. Um Vorspur und Sturz exakt gewährleisten zu können, werden die Schwingarme räumlich geneigt aufgefräst. Die Achsstummel werden nun eingepresst und abschließend verschweißt, so dass bei diesen Schwingarmen die gewünschte Radgeometrie wiederholgenau gewährleistet werden kann.

Für Wartung und Reparatur finden sich Deutschlandweit Service-Stationen. Bei etlichen unserer Service-Partner können auch Unfallschäden wie z.B. der Austausch von ganzen Schwingarmen vorgenommen werden, so dass die Achsen hierfür nicht ins Werk gesendet werden müssen.

Und wenn Sie einmal Ersatzteile benötigen, steht Ihnen unser umfangreicher Online-Shop rund um die Uhr zur Verfügung. Hier finden Sie nicht nur die benötigten Teile, sondern auch direkt die zugehörigen Explosionszeichnungen, Einbau- und Einstellanweisungen sowie Antworten auf häufig gestellte Fragen.

Ersatzteilbestellungen, die bis 12 Uhr eingehen, werden noch am selben Tag versandt und meist bereits am nächsten Tag bei Ihnen angeliefert.

Testen Sie uns!

NIEPER ACHSEN

Telefon : 0212 / 646-0
Telefax : 0212 / 646-46
E-Mail: mail@nieper.de

Höhscheider Weg 19 42699 Solingen
Internet: https:// www.nieper.de

## Ihre Ansprechpartner bei NIEPER-Achsen:

| Abteilung | Name | Telefon | E-Mail |
|---|---|---|---|
| **Zentrale** | | | |
| | Frau A. Borowski | 0212-646-0 | Mail@nieper.de |
| **Vertrieb** | | | |
| Vertrieb | Herr P. Schulz | 0212-646-26 | Bestellung@nieper.de |
| **Technik** | | | |
| Betriebsleitung | Herr O. Leinecke | 0212-646-33 | Betriebsleitung@nieper.de |
| Techn. Kunden-beratung | | 0212-646-32 | Technik@nieper.de |
| Qualitätsmanagement | Herr H. Haas | 0212-646-30 | QMB@nieper.de |
| **Geschäftsleitung** | | | |
| Geschäftsführer | Herr P. Liedmann | 0212-646-24 | Einkauf@nieper.de |

## Service rund um die Uhr:

Informationen und technische Unterlagen rund um unser Produktprogramm finden Sie auch im Internet unter:

**https://www.nieper.de**

Neben umfangreichen Informationen rund um unser Lieferprogramm stehen dort auch die jeweils aktuellsten Updates der Kataloge Achsen und Zubehör, Ersatzteilwesen mit Explosionszeichnungen sowie der technischen Dokumentationen zum Download bereit.

# - Inhalt:

## - Standardprogramm

- Laufachsen GFA 500 und GFA 500 K
- Laufachsen GFA 750 K und GFA 850 K
- Laufachsen GFA 1350 K
- Bremsachsen GFA 650 und GFA 850
- Bremsachsen GFA 1000 (Achsrohr 64 mm)
- Bremsachsen GFA 1000 (Achsrohr 80 mm)
- Bremsachsen GFA 1050 und GFA 1350
- Bremsachsen GFA 1350 - ET 0
- Bremsachsen GFA 1500
- Bremsachsen GFA 1500 - ET 0
- Bremsachsen GFA 1580
- Bremsachsen GFA 1580 - ET 0
- Bremsachsen GFA 1800
- Bremsachsen GFA 1880
- Bremsachsen GFA 2100 und GFA 2500
- Bremsachsen GFA 3000
- Bremsachsen GFA 3500
- Gummifederachsen für Bootstrailer
- Spezialachsen für Geländebereifung
- Gummifederhalbachsen GH 1350, GH 1500 und GH 1800
- Tandemachsaggregate GF 2100 und GF 2700
- Tandemachsaggregate GF 2700 - ET0
- Tandemachsaggregate GF 3000 und GF 3500
- Tandemachsaggregate GF 3000/80 und GF3500/80
- Tridemaggregate GF 3500 - ET 0
- Gummifeder-Tandem-Aggregat GTL 2700
- Gummifeder-Tandem-Aggregat GTL 3000
- Gummifeder-Tandem-Aggregat GTL 3500
- Gerade und gekröpfte Zugdeichseln für ungebremste Anhänger
- Ungebremste Zugeinrichtung ZU750V für Anhänger mit V-Deichseln
- Höhenverstellbare Zugdeichseln für ungebremste Anhänger
- Höhenverstellbare Auflaufeinrichtung NA35HV
- Auflaufeinrichtungen NA35V
- Auflaufeinrichtungen NA30V
- Rohrauflaufeinrichtung NA35ZR / Auflaufeinrichtung NA35R für Rohrrahmenbefestigung
- Rohrauflaufeinrichtungen, Auflaufeinrichtungen für V-Deichseln
- V-Deichseln ZG 2100, ZG 3000 und ZG 3500
- Zubehör für Achsen und Aggregate
- Seilwinden

## - Darüberhinaus liefern wir auch:

-- Lauf- und Bremsachsen in Sondermaßen bzw. mit speziellen Auflageböcken
-- Zubehörteile (Gewindestangen, Ausgleichswaagen, Radlager, Deichselstützen, Zuggabelanschlüsse etc.)

**Sprechen Sie uns unverbindlich an! Wir finden auch für Sie die passende Lösung !**

**Die jeweils aktuellsten Versionen der Kataloge „Lauf- und Bremsachsen“ , „Starre Achsen“ und „Ersatzteilwesen“ erhalten Sie auch im Internet unter http://www.nieper.de**

# NIEPER Gummifederachsen GFA 500

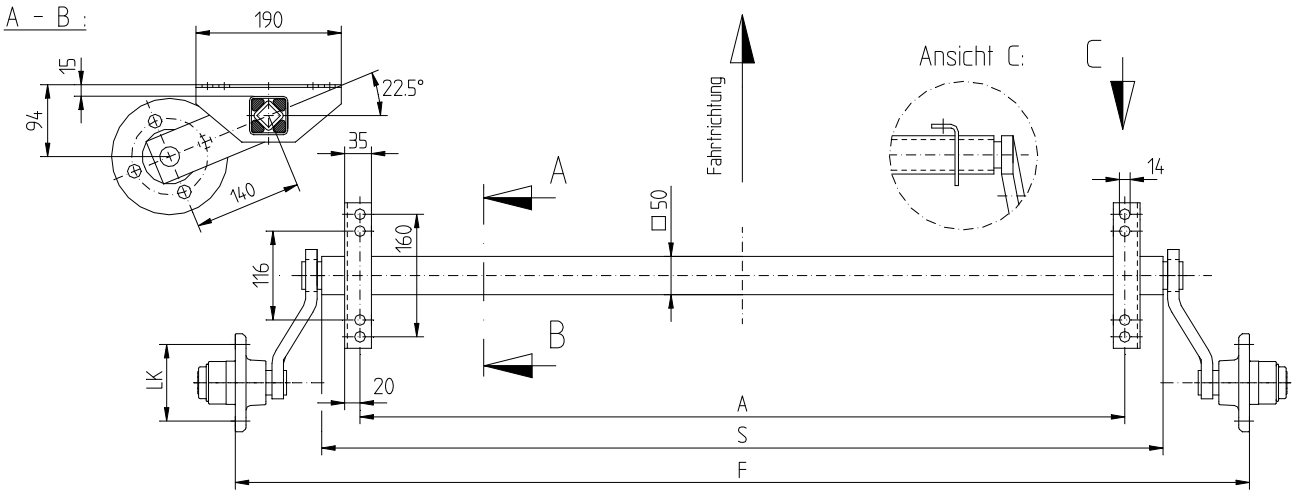


## GFA 500

**zul. Achslast 500 kg**

Radnabe GA 1.5K
Zul. Einpreßtiefe ET 0 bis ET 40, wartungsfreie Radlagerung

| | | | **LK Radschr.** | 4/-/100 Kegel | 5/-/112 Kegel | 5/-/112 Kugelbund |
|---|---|---|---|---|---|---|
| **A** | **S** | **F** | **Gewicht** | **Art.nr.** | **Art.nr.** | **Art.nr.** |
| 1000 | 1100 | 1400 | 18,0 kg | **09402000** | **09403000** | **09404000** |
| 1100 | 1200 | 1500 | 18,4 kg | **09402100** | **09403100** | **09404100** |
| 1200 | 1300 | 1600 | 18,8 kg | **09402200** | **09403200** | **09404200** |
| 1300 | 1400 | 1700 | 19,2 kg | **09402300** | **09403300** | **09404300** |
| 1400 | 1500 | 1800 | 19,6 kg | **09402400** | **09403400** | **09404400** |
| 1500 | 1600 | 1900 | 20,0 kg | **09402500** | **09403500** | **09404500** |

Radnabe KS 700 S
Zul. Einpreßtiefe ET -10 bis ET 10

| | | | **LK Radschr.** | 4/-/100 Kugelbund |
|---|---|---|---|---|
| **A** | **S** | **F** | **Gewicht** | **Art.nr.** |
| 1000 | 1050 | 1280 | 17,8 kg | **09055000** |
| 1100 | 1150 | 1380 | 18,2 kg | **09055100** |
| 1200 | 1250 | 1480 | 18,6 kg | **09055200** |
| 1300 | 1350 | 1580 | 19,0 kg | **09055300** |
| 1400 | 1450 | 1680 | 19,4 kg | **09055400** |
| 1500 | 1550 | 1780 | 19,8 kg | **09055500** |

Außer den hier aufgeführten Standardachsen fertigen wir Sonderausführungen mit Flanschentfernungen (F) bzw. Auflagemaß (A) oder anderen Winkelauflageböcken nach Ihren Angaben.

**Achsenfabrik H. & F. Nieper GmbH & Co.KG,** **Höhscheider Weg 19, 42699 Solingen, Tel. 0212-646-0, Fax 0212-646-46**
**E-MAIL: MAIL@NIEPER.DE - VERKAUF@NIEPER.DE - TECHNIK@NIEPER.DE**

# NIEPER Gummifederachsen GFA 750K und GFA 850K

Radnabe GA 1.5K
zulässige Einpreßtiefe: ET 0 - ET 40
wartungsfreie Radlagerung

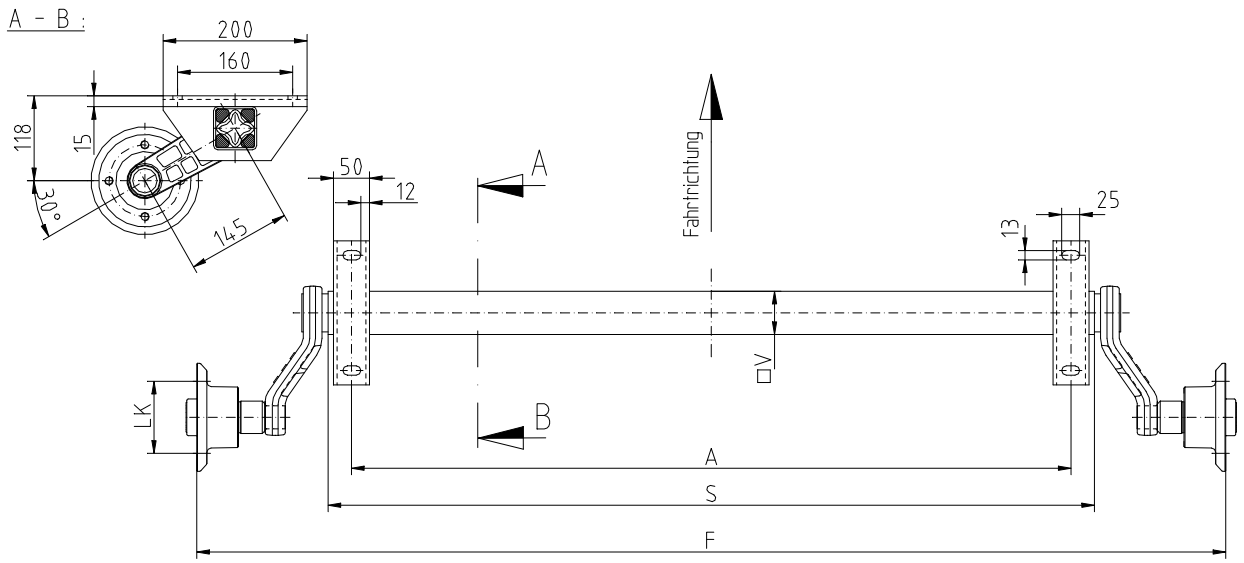


## GFA 750K – Achsrohr 60 Vkt.

**zul. Gesamtgewicht 750 kg**

| | | | **LK Radschr.** | 4/-/100 Kegel | 5/-/112 Kegel | 5/-/112 Kugelbund |
|---|---|---|---|---|---|---|
| **A** | **S** | **F** | **Gewicht** | **Art.nr.** | **Art.nr.** | **Art.nr.** |
| 1000 | 1065 | 1430 | 23,0 kg | **09412000** | **09413000** | **09414000** |
| 1100 | 1165 | 1530 | 23,5 kg | **09412100** | **09413100** | **09414100** |
| 1200 | 1265 | 1630 | 24,0 kg | **09412200** | **09413200** | **09414200** |
| 1300 | 1365 | 1730 | 24,5 kg | **09412300** | **09413300** | **09414300** |
| 1400 | 1465 | 1830 | 25,0 kg | **09412400** | **09413400** | **09414400** |
| 1500 | 1565 | 1930 | 25,5 kg | **09412500** | **09413500** | **09414500** |

## GFA 850K – Achsrohr 64 Vkt.

**zul. Gesamtgewicht 850 kg**

| | | | **LK Radschr.** | 4/-/100 Kegel | 5/-/112 Kegel | 5/-/112 Kugelbund |
|---|---|---|---|---|---|---|
| **A** | **S** | **F** | **Gewicht** | **Art.nr.** | **Art.nr.** | **Art.nr.** |
| 1000 | 1065 | 1430 | 24,0 kg | **09422000** | **09423000** | **09424000** |
| 1100 | 1165 | 1530 | 24,7 kg | **09422100** | **09423100** | **09424100** |
| 1200 | 1265 | 1630 | 25,4 kg | **09422200** | **09423200** | **09424200** |
| 1300 | 1365 | 1730 | 26,1 kg | **09422300** | **09423300** | **09424300** |
| 1400 | 1465 | 1830 | 26,8 kg | **09422400** | **09423400** | **09424400** |
| 1500 | 1565 | 1930 | 27,5 kg | **09422500** | **09423500** | **09424500** |

Außer den hier aufgeführten Standardachsen fertigen wir Sonderausführungen mit Flanschentfernungen (F) bzw. Auflagemaß (A) oder anderen Winkelauflageböcken nach Ihren Angaben.

**Achsenfabrik H. & F. Nieper GmbH & Co. KG,** **Höhscheider Weg 19, 42699 Solingen, Tel. 0212-646-0, Fax 0212-646-46**
**E-MAIL: MAIL@NIEPER.DE - VERKAUF@NIEPER.DE - TECHNIK@NIEPER.DE**

# NIEPER Gummifederachsen GFA 1350K

Radnabe GA 1.5K
zulässige Einpreßtiefe: ET 26 - ET 40
wartungsfreie Radlagerung
Achskörper feuerverzinkt

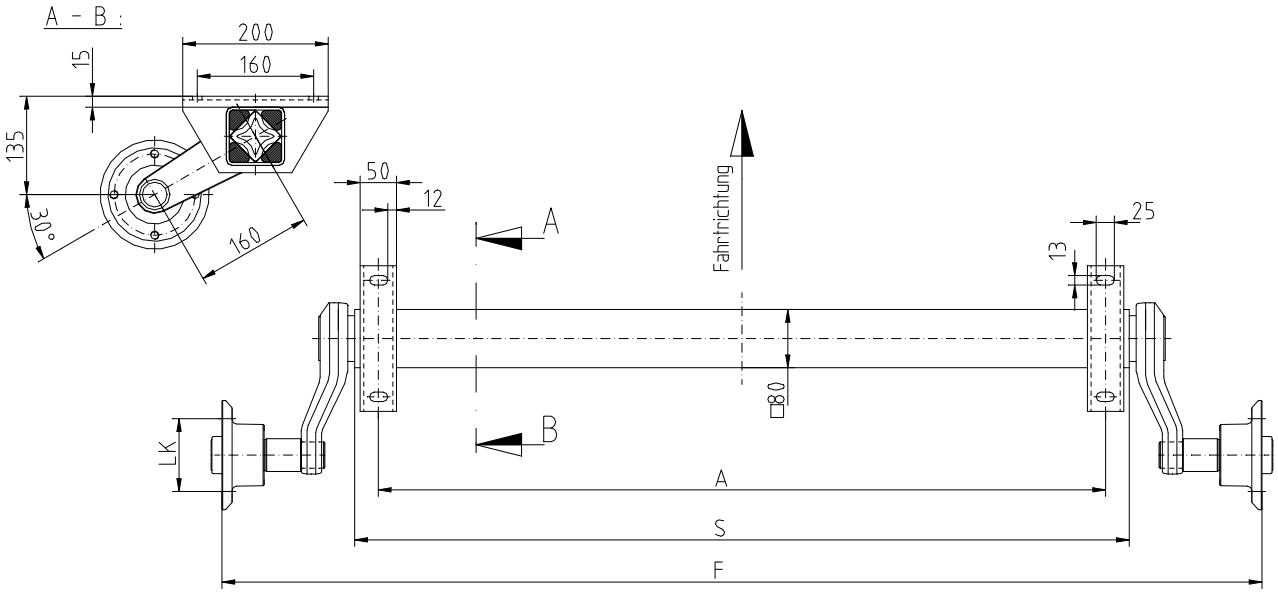


## GFA 1350K

**zul. Gesamtgewicht 1350 kg**

| | | | **LK**<br>**Radschr.** | 4/-/100<br>Kegel | 5/-/112<br>Kegel | 5/-/112<br>Kugelbund |
|---|---|---|---|---|---|---|
| **A** | **S** | **F** | **Gewicht** | **Art.nr.** | **Art.nr.** | **Art.nr.** |
| 1000 | 1065 | 1430 | 31,7 kg | **09432000** | **09433000** | **09434000** |
| 1100 | 1165 | 1530 | 32,6 kg | **09432100** | **09433100** | **09434100** |
| 1200 | 1265 | 1630 | 33,5 kg | **09432200** | **09433200** | **09434200** |
| 1300 | 1365 | 1730 | 34,4 kg | **09432300** | **09433300** | **09434300** |
| 1400 | 1465 | 1830 | 35,3 kg | **09432400** | **09433400** | **09434400** |
| 1500 | 1565 | 1930 | 36,2 kg | **09432500** | **09433500** | **09434500** |

Außer den hier aufgeführten Standardachsen fertigen wir Sonderausführungen mit Flanschentfernungen (F) bzw. Auflagemaß (A) oder anderen Winkelauflageböcken nach Ihren Angaben.

**Achsenfabrik H. & F. Nieper GmbH & Co. KG,** **Höhscheider Weg 19, 42699 Solingen, Tel. 0212-646-0, Fax 0212-646-46**
**E-MAIL: MAIL@NIEPER.DE - VERKAUF@NIEPER.DE - TECHNIK@NIEPER.DE**

# NIEPER Gummifederachsen GFA 650 und GFA 850

Zul. Einpreßtiefen ET26 - ET40
wartungsfreie Radlagerung
Achskörper feuerverzinkt

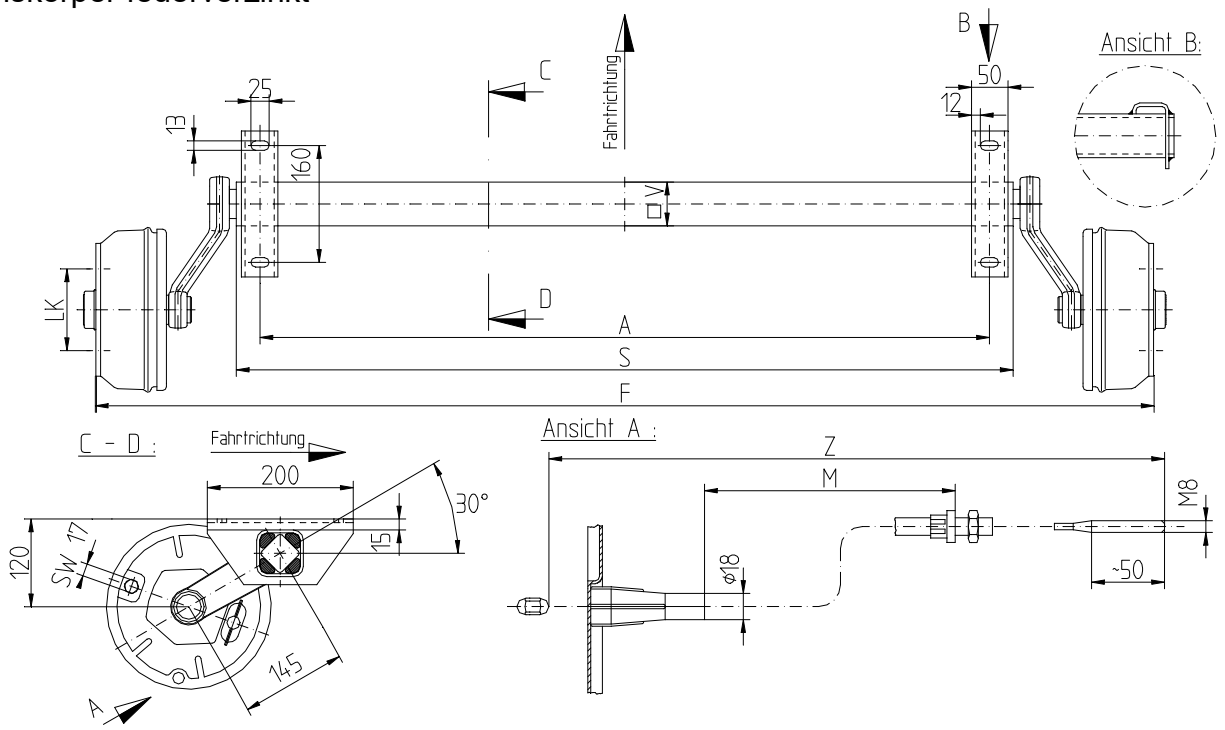


## GFA 650 – Radbremse 200x50 RAK (20-2425/1) zul. Achslast 650 kg

| | | | | LK Radschr. | 4/-/100 Kegel | 5/-/112 Kegel | 5/-/112 Kugelbund | | |
|---|---|---|---|---|---|---|---|---|---|
| **A** | **S** | **F** | **V** | **Gewicht** | **Art.nr.** | **Art.nr.** | **Art.nr.** | **Z** | **M** |
| 1000 | 1065 | 1450 | 60 | 41,0 kg | **10805000** | **10806000** | **10807000** | 940 | 730 |
| 1100 | 1165 | 1550 | 60 | 41,7 kg | **10805100** | **10806100** | **10807100** | 940 | 730 |
| 1200 | 1265 | 1650 | 60 | 42,4 kg | **10805200** | **10806200** | **10807200** | 1040 | 830 |
| 1300 | 1365 | 1750 | 60 | 43,1 kg | **10805300** | **10806300** | **10807300** | 1040 | 830 |
| 1400 | 1465 | 1850 | 60 | 43,8 kg | **10805400** | **10806400** | **10807400** | 1240 | 1030 |
| 1500 | 1565 | 1950 | 60 | 44,5 kg | **10805500** | **10806500** | **10807500** | 1240 | 1030 |
| 1600 | 1665 | 2050 | 60 | 45,2 kg | **10805600** | **10806600** | **10807600** | 1340 | 1130 |
| 1700 | 1765 | 2150 | 60 | 45,9 kg | **10805700** | **10806700** | **10807700** | 1340 | 1130 |
| 1800 | 1865 | 2250 | 60 | 46,6 kg | **10805800** | **10806800** | **10807800** | 1440 | 1230 |

## GFA 850 – Radbremse 200x50 RAK (20-2425/1) zul. Achslast 850 kg

| | | | | LK Radschr. | 4/-/100 Kegel | 5/-/112 Kegel | 5/-/112 Kugelbund | | |
|---|---|---|---|---|---|---|---|---|---|
| **A** | **S** | **F** | **V** | **Gewicht** | **Art.nr.** | **Art.nr.** | **Art.nr.** | **Z** | **M** |
| 1000 | 1065 | 1450 | 64 | 46,6 kg | **10811000** | **10812000** | **10813000** | 940 | 730 |
| 1100 | 1165 | 1550 | 64 | 47,3 kg | **10811100** | **10812100** | **10813100** | 940 | 730 |
| 1200 | 1265 | 1650 | 64 | 48,0 kg | **10811200** | **10812200** | **10813200** | 1040 | 830 |
| 1300 | 1365 | 1750 | 64 | 48,7 kg | **10811300** | **10812300** | **10813300** | 1040 | 830 |
| 1400 | 1465 | 1850 | 64 | 49,4 kg | **10811400** | **10812400** | **10813400** | 1240 | 1030 |
| 1500 | 1565 | 1950 | 64 | 50,1 kg | **10811500** | **10812500** | **10813500** | 1240 | 1030 |
| 1600 | 1665 | 2050 | 64 | 50,8 kg | **10811600** | **10812600** | **10813600** | 1340 | 1130 |
| 1700 | 1765 | 2150 | 64 | 51,5 kg | **10811700** | **10812700** | **10813700** | 1340 | 1130 |
| 1800 | 1865 | 2250 | 64 | 52,2 kg | **10811800** | **10812800** | **10813800** | 1440 | 1230 |

**Optional auch mit Bremsseilhalter (auf oder unter der Achse) oder mit Stoßdämpferhaltern für 100km/h lieferbar!**

**Achsenfabrik H. & F. Nieper GmbH & Co. KG,** Höhscheider Weg 19, 42699 Solingen, Tel. 0212-646-0, Fax 0212-646-46
**E-MAIL: MAIL@NIEPER.DE - VERKAUF@NIEPER.DE - TECHNIK@NIEPER.DE**

# NIEPER Gummifederachsen GFA 1000/64

Leichte Gummifederachse für Einachsfahrgestelle
Zul. Einpreßtiefen ET0 - ET40
Max. Abrollumfang 1885 mm
Wartungsfreie Radlagerung
Achskörper feuerverzinkt

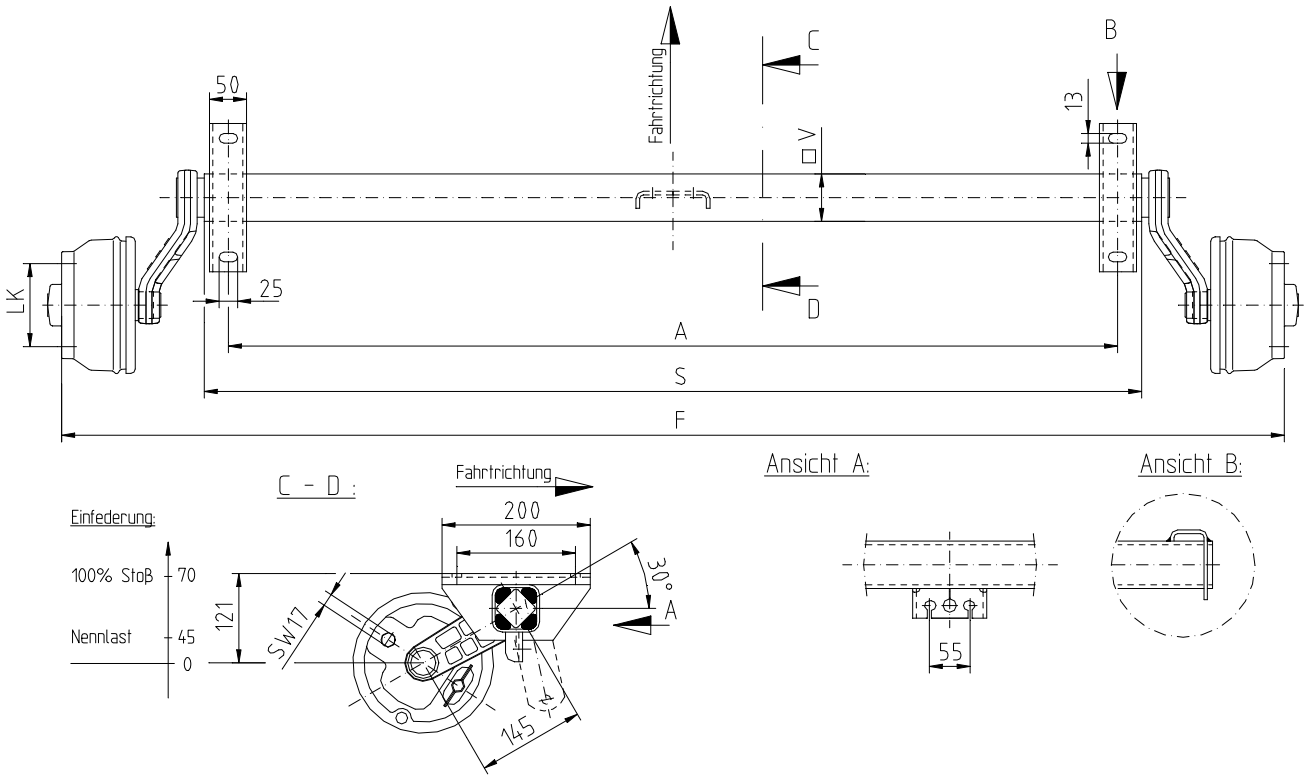


**GFA 1000 – Radbremse 160x35 RAK (16-1365)** **zul. Achslast 1000 kg**

| | | | | LK Radschr. | 4/-/100 Kegel | 5/-/112 Kugelbund | | |
|---|---|---|---|---|---|---|---|---|
| **A** | **S** | **F** | **V** | **Gewicht** | **Art.nr.** | **Art.nr.** | **Z** | **M** |
| 1000 | 1065 | 1450 | 64 | 40,6 kg | **10641000** | **10643000** | 940 | 730 |
| 1100 | 1165 | 1550 | 64 | 41,3 kg | **10641100** | **10643100** | 940 | 730 |
| 1200 | 1265 | 1650 | 64 | 42,0 kg | **10641200** | **10643200** | 1040 | 830 |
| 1300 | 1365 | 1750 | 64 | 42,7 kg | **10641300** | **10643300** | 1040 | 830 |
| 1400 | 1465 | 1850 | 64 | 43,4 kg | **10641400** | **10643400** | 1240 | 1030 |
| 1500 | 1565 | 1950 | 64 | 44,1 kg | **10641500** | **10643500** | 1240 | 1030 |
| 1600 | 1665 | 2050 | 64 | 44,8 kg | **10641600** | **10643600** | 1340 | 1130 |
| 1700 | 1765 | 2150 | 64 | 45,5 kg | **10641700** | **10643700** | 1340 | 1130 |
| 1800 | 1865 | 2250 | 64 | 46,2 kg | **10641800** | **10643800** | 1440 | 1230 |
| 1900 | 1965 | 2350 | 64 | 46,9 kg | **10641900** | **10643900** | 1440 | 1230 |

**Ausführungen in anderen Abmessungen auf Wunsch ebenfalls lieferbar.**

**Bitte geben Sie bei Bestellungen an, ob mit oder ohne Stoßdämpferhalter geliefert werden soll.**

**Achsenfabrik H. & F. Nieper GmbH & Co. KG,** **Höhscheider Weg 19, 42699 Solingen, Tel. 0212-646-0, Fax 0212-646-46**
**E-MAIL: MAIL@NIEPER.DE - VERKAUF@NIEPER.DE - TECHNIK@NIEPER.DE**

# NIEPER Gummifederachsen GFA 1000/80

Leichte Gummifederachse für Einachs- oder Tandemfahrgestelle
Zul. Einpreßtiefen ET0 - ET40
Max. Abrollumfang 1885 mm
Wartungsfreie Radlagerung
Achskörper feuerverzinkt

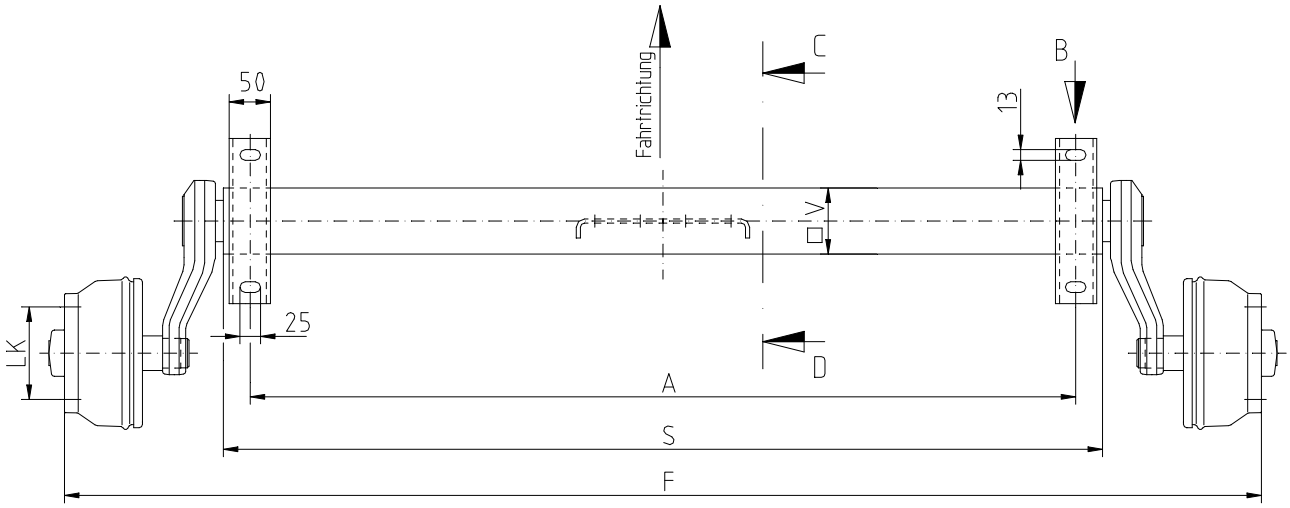


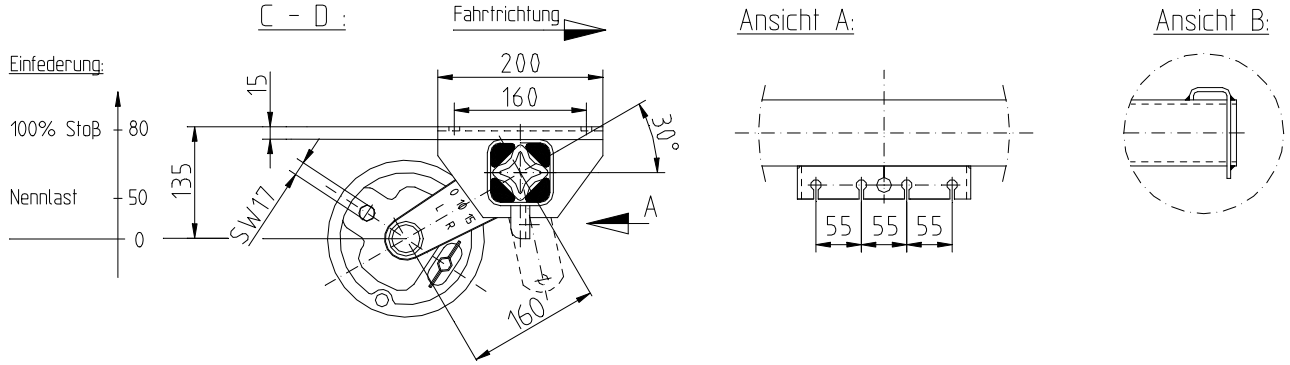


**GFA 1000 – Radbremse 160x35 RAK (16-1365)** **zul. Achslast 1000 kg**

| | | | | LK Radschr. | 4/-/100 Kegel | 5/-/112 Kugelbund | | |
|---|---|---|---|---|---|---|---|---|
| **A** | **S** | **F** | **V** | **Gewicht** | **Art.nr.** | **Art.nr.** | **Z** | **M** |
| 1000 | 1065 | 1450 | 80 | 44,1 kg | **10801000** | **10803000** | 940 | 730 |
| 1100 | 1165 | 1550 | 80 | 45,1 kg | **10801100** | **10803100** | 940 | 730 |
| 1200 | 1265 | 1650 | 80 | 46,1 kg | **10801200** | **10803200** | 1040 | 830 |
| 1300 | 1365 | 1750 | 80 | 47,1 kg | **10801300** | **10803300** | 1040 | 830 |
| 1400 | 1465 | 1850 | 80 | 48,1 kg | **10801400** | **10803400** | 1240 | 1030 |
| 1500 | 1565 | 1950 | 80 | 49,1 kg | **10801500** | **10803500** | 1240 | 1030 |
| 1600 | 1665 | 2050 | 80 | 50,1 kg | **10801600** | **10803600** | 1340 | 1130 |
| 1700 | 1765 | 2150 | 80 | 51,1 kg | **10801700** | **10803700** | 1340 | 1130 |
| 1800 | 1865 | 2250 | 80 | 52,1 kg | **10801800** | **10803800** | 1440 | 1230 |
| 1900 | 1965 | 2350 | 80 | 53,1 kg | **10801900** | **10803900** | 1440 | 1230 |

**Ausführungen in anderen Abmessungen auf Wunsch ebenfalls lieferbar.**

**Bitte geben Sie bei Bestellungen an, ob mit oder ohne Stoßdämpferhalter geliefert werden soll.**

**Achsenfabrik H. & F. Nieper GmbH & Co. KG,** **Höhscheider Weg 19, 42699 Solingen, Tel. 0212-646-0, Fax 0212-646-46**
**E-MAIL: MAIL@NIEPER.DE - VERKAUF@NIEPER.DE - TECHNIK@NIEPER.DE**

# NIEPER Gummifederachsen GFA 1050 und GFA 1350

Zul. Einpreßtiefen ET26 - ET40
wartungsfreie Radlagerung
Achskörper feuerverzinkt

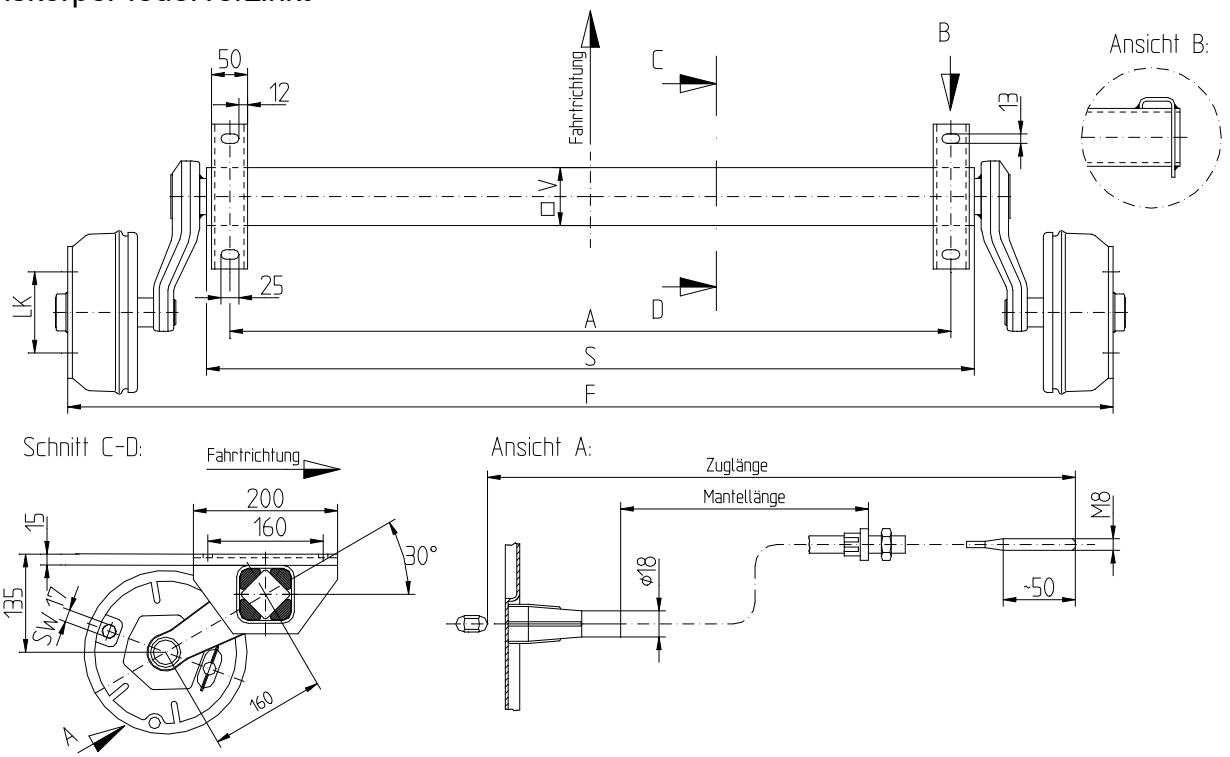


## GFA 1050 – Radbremse 200x50 RAK (20-2425/1) zul. Achslast 1050 kg

| | | | | LK Radschr. | 4/-/100 Kegel | 5/-/112 Kegel | 5/-/112 Kugelbund | | |
|---|---|---|---|---|---|---|---|---|---|
| **A** | **S** | **F** | **V** | **Gewicht** | **Art.nr.** | **Art.nr.** | **Art.nr.** | **Z** | **M** |
| 1000 | 1065 | 1450 | 80 | 50,1 kg | **10821000** | **10822000** | **10823000** | 940 | 730 |
| 1100 | 1165 | 1550 | 80 | 51,1 kg | **10821100** | **10822100** | **10823100** | 940 | 730 |
| 1200 | 1265 | 1650 | 80 | 52,1 kg | **10821200** | **10822200** | **10823200** | 1040 | 830 |
| 1300 | 1365 | 1750 | 80 | 53,1 kg | **10821300** | **10822300** | **10823300** | 1040 | 830 |
| 1400 | 1465 | 1850 | 80 | 54,1 kg | **10821400** | **10822400** | **10823400** | 1240 | 1030 |
| 1500 | 1565 | 1950 | 80 | 55,1 kg | **10821500** | **10822500** | **10823500** | 1240 | 1030 |
| 1600 | 1665 | 2050 | 80 | 56,1 kg | **10821600** | **10822600** | **10823600** | 1340 | 1130 |
| 1700 | 1765 | 2150 | 80 | 57,1 kg | **10821700** | **10822700** | **10823700** | 1340 | 1130 |
| 1800 | 1865 | 2250 | 80 | 58,1 kg | **10821800** | **10822800** | **10823800** | 1440 | 1230 |
| 1900 | 1965 | 2350 | 80 | 59,1 kg | **10821900** | **10822900** | **10823900** | 1440 | 1230 |

## GFA 1350 – Radbremse 200x50 RAK (20-2425/1) zul. Achslast 1350 kg

| | | | | LK Radschr. | 4/-/100 Kegel | 5/-/112 Kegel | 5/-/112 Kugelbund | | |
|---|---|---|---|---|---|---|---|---|---|
| **A** | **S** | **F** | **V** | **Gewicht** | **Art.nr.** | **Art.nr.** | **Art.nr.** | **Z** | **M** |
| 1000 | 1065 | 1450 | 80 | 50,1 kg | **10831000** | **10832000** | **10833000** | 940 | 730 |
| 1100 | 1165 | 1550 | 80 | 51,1 kg | **10831100** | **10832100** | **10833100** | 940 | 730 |
| 1200 | 1265 | 1650 | 80 | 52,1 kg | **10831200** | **10832200** | **10833200** | 1040 | 830 |
| 1300 | 1365 | 1750 | 80 | 53,1 kg | **10831300** | **10832300** | **10833300** | 1040 | 830 |
| 1400 | 1465 | 1850 | 80 | 54,1 kg | **10831400** | **10832400** | **10833400** | 1240 | 1030 |
| 1500 | 1565 | 1950 | 80 | 55,1 kg | **10831500** | **10832500** | **10833500** | 1240 | 1030 |
| 1600 | 1665 | 2050 | 80 | 56,1 kg | **10831600** | **10832600** | **10833600** | 1340 | 1130 |
| 1700 | 1765 | 2150 | 80 | 57,1 kg | **10831700** | **10832700** | **10833700** | 1340 | 1130 |
| 1800 | 1865 | 2250 | 80 | 58,1 kg | **10831800** | **10832800** | **10833800** | 1440 | 1230 |
| 1900 | 1965 | 2350 | 80 | 59,1 kg | **10831900** | **10832900** | **10833900** | 1440 | 1230 |

**Optional auch mit Bremsseilhalter (auf oder unter der Achse) oder mit Stoßdämpferhaltern für 100km/h lieferbar!**

**Achsenfabrik H. & F. Nieper GmbH & Co. KG,** Höhscheider Weg 19, 42699 Solingen, Tel. 0212-646-0, Fax 0212-646-46
**E-MAIL: MAIL@NIEPER.DE - VERKAUF@NIEPER.DE - TECHNIK@NIEPER.DE**

# NIEPER Gummifederachsen GFA 1350-ET0

Radbremse 200x50 RAK (20-2425/1)
Spezialachsen zul. Einpreßtiefen ET -5 bis ET 10
wartungsfreie Radlagerung
Achskörper feuerverzinkt

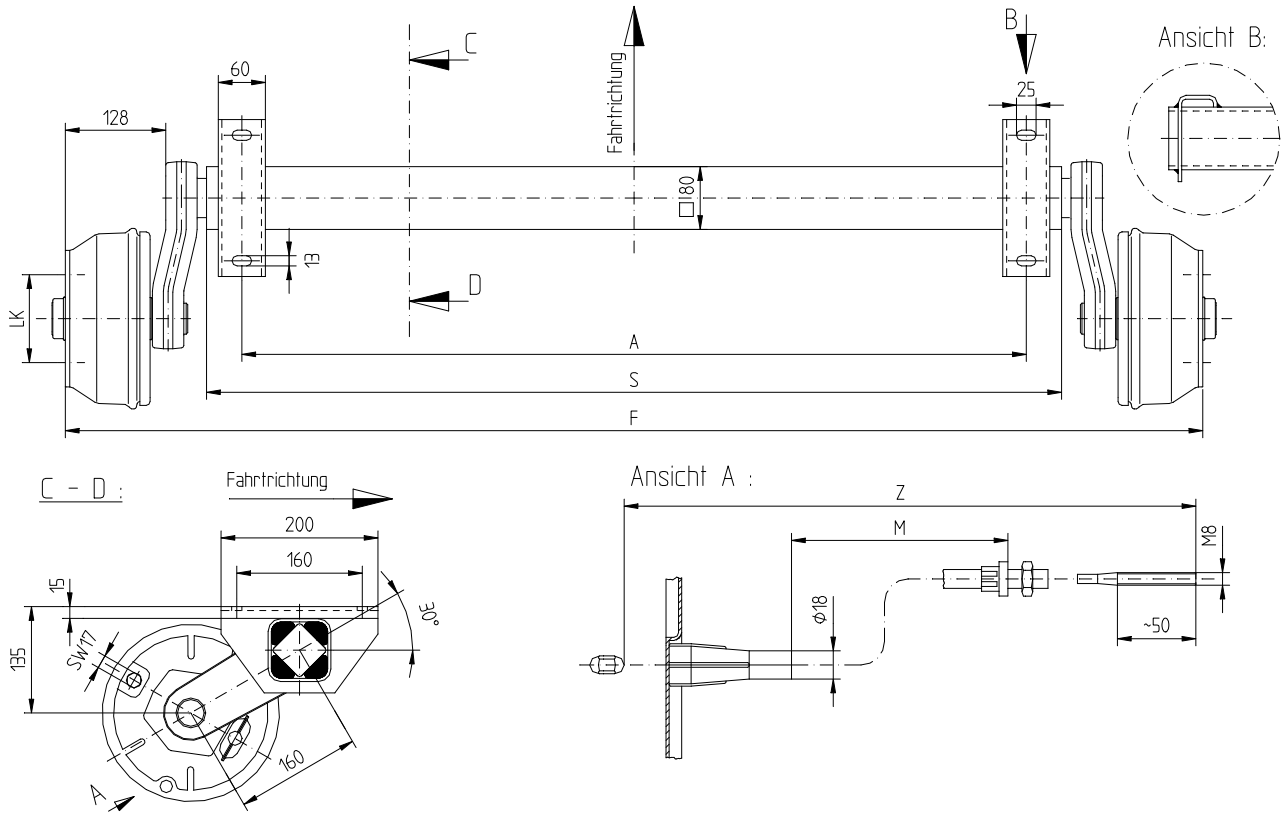


## GF 1350-ET0

**zul. Achslast 1350 kg**

| | | | **LK Radschr.** | **5/-/112** Kugelbund | | |
|---|---|---|---|---|---|---|
| **A** | **S** | **F** | **Gewicht** | **Art.nr.** | **Z** | **M** |
| 1000 | 1075 | 1450 | 60,0 kg | **10700000** | 940 | 730 |
| 1100 | 1175 | 1550 | 61,0 kg | **10700100** | 940 | 730 |
| 1200 | 1275 | 1650 | 62,0 kg | **10700200** | 1040 | 830 |
| 1300 | 1375 | 1750 | 63,0 kg | **10700300** | 1040 | 830 |
| 1400 | 1475 | 1850 | 64,0 kg | **10700400** | 1240 | 1030 |
| 1500 | 1575 | 1950 | 65,0 kg | **10700500** | 1240 | 1030 |
| 1600 | 1675 | 2050 | 66,0 kg | **10700600** | 1340 | 1130 |
| 1700 | 1775 | 2150 | 67,0 kg | **10700700** | 1340 | 1130 |
| 1800 | 1875 | 2250 | 68,0 kg | **10700800** | 1440 | 1230 |

**Optional auch mit Bremsseilhalter (auf oder unter der Achse) oder mit Stoßdämpferhaltern für 100km/h lieferbar!**

**Achsenfabrik H. & F. Nieper GmbH & Co. KG,** **Höhscheider Weg 19, 42699 Solingen, Tel. 0212-646-0, Fax 0212-646-46**
**E-MAIL: MAIL@NIEPER.DE - VERKAUF@NIEPER.DE - TECHNIK@NIEPER.DE**

# NIEPER Gummifederachsen GFA 1500

Radbremse 200x50 RAK (20-2425/1)
Zul. Einpreßtiefen ET 26 - ET 40
wartungsfreie Radlagerung
Achskörper feuerverzinkt

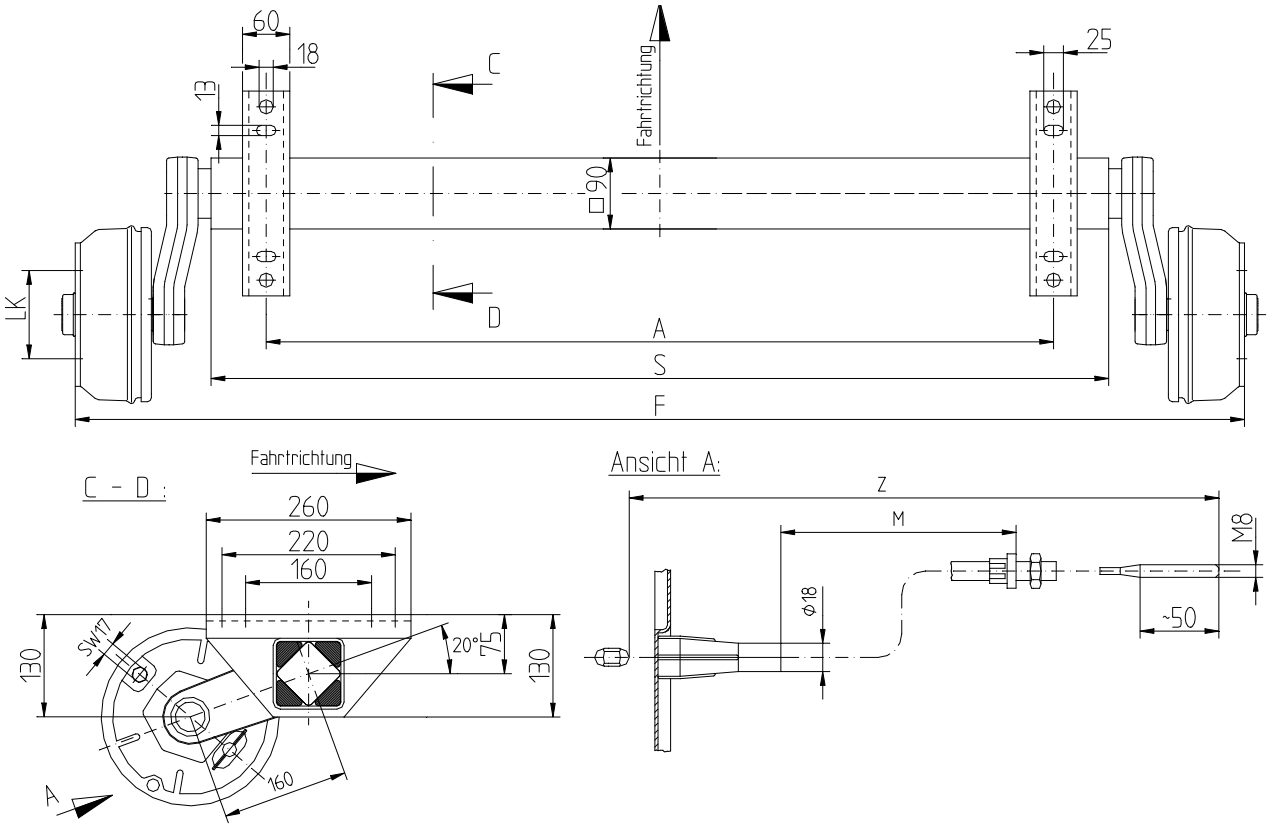


## GFA 1500

**zul. Achslast 1500 kg**

| | | | **LK Radschr.** | **5/-/112** Kegel | **5/-/112** Kugelbund | | |
|---|---|---|---|---|---|---|---|
| **A** | **S** | **F** | **Gewicht** | **Art.nr.** | **Art.nr.** | **Z** | **M** |
| 1000 | 1110 | 1485 | 75,9 kg | **10842000** | **10843000** | 940 | 730 |
| 1100 | 1210 | 1585 | 77,2 kg | **10842100** | **10843100** | 940 | 730 |
| 1200 | 1310 | 1685 | 78,5 kg | **10842200** | **10843200** | 1040 | 830 |
| 1300 | 1410 | 1785 | 79,8 kg | **10842300** | **10843300** | 1040 | 830 |
| 1400 | 1510 | 1885 | 81,1 kg | **10842400** | **10843400** | 1240 | 1030 |
| 1500 | 1610 | 1985 | 82,4 kg | **10842500** | **10843500** | 1240 | 1030 |
| 1600 | 1710 | 2085 | 83,7 kg | **10842600** | **10843600** | 1340 | 1130 |
| 1700 | 1810 | 2185 | 85,0 kg | **10842700** | **10843700** | 1340 | 1130 |
| 1800 | 1910 | 2285 | 86,3 kg | **10842800** | **10843800** | 1440 | 1230 |

**Optional auch mit Bremsseilhalter (auf oder unter der Achse) oder mit Stoßdämpferhaltern für 100km/h lieferbar!**

**Achsenfabrik H. & F. Nieper GmbH & Co. KG,** **Höhscheider Weg 19, 42699 Solingen, Tel. 0212-646-0, Fax 0212-646-46**
**E-MAIL: MAIL@NIEPER.DE - VERKAUF@NIEPER.DE - TECHNIK@NIEPER.DE**

# NIEPER Gummifederachsen GFA 1500-ET0

Radbremse 200x50 RAK (20-2425/1)
Spezialachsen zul. Einpresstiefe ET-5 bis ET10
wartungsfreie Radlagerung
Achskörper feuerverzinkt

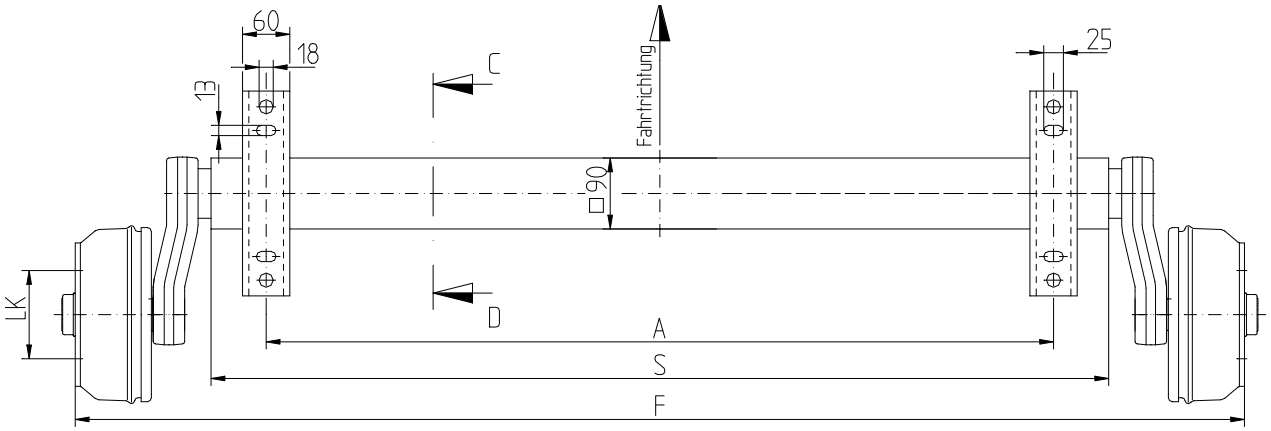


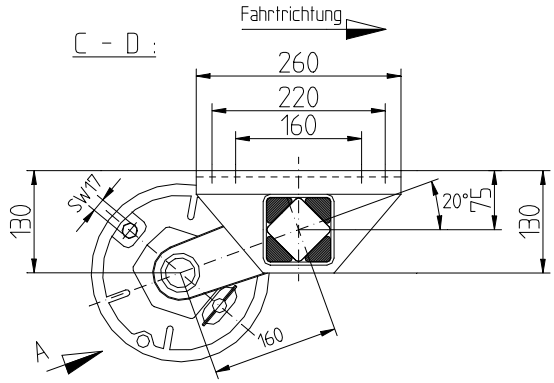


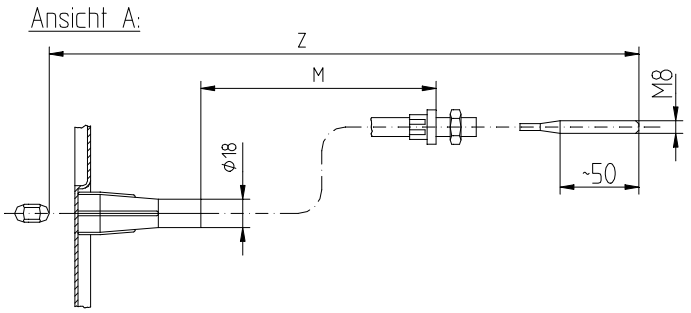


## GFA 1500-ET0

**zul. Achslast 1500 kg**

| | | | **LK Radschr.** | **5/-/112** Kugelbund | | |
|---|---|---|---|---|---|---|
| **A** | **S** | **F** | **Gewicht** | **Art.nr.** | **Z** | **M** |
| 1000 | 1075 | 1450 | 77,2 kg | **10710000** | 940 | 730 |
| 1100 | 1175 | 1550 | 78,5 kg | **10710100** | 940 | 730 |
| 1200 | 1275 | 1650 | 79,8 kg | **10710200** | 1040 | 830 |
| 1300 | 1375 | 1750 | 81,1 kg | **10710300** | 1040 | 830 |
| 1400 | 1475 | 1850 | 82,4 kg | **10710400** | 1240 | 1030 |
| 1500 | 1575 | 1950 | 83,7 kg | **10710500** | 1240 | 1030 |
| 1600 | 1675 | 2050 | 85,0 kg | **10710600** | 1340 | 1130 |
| 1700 | 1775 | 2150 | 86,3 kg | **10710700** | 1340 | 1130 |
| 1800 | 1875 | 2250 | 87,6 kg | **10710800** | 1440 | 1230 |

**Optional auch mit Bremsseilhalter (auf oder unter der Achse) oder mit Stoßdämpferhaltern für 100km/h lieferbar!**

**Achsenfabrik H. & F. Nieper GmbH & Co. KG,** **Höhscheider Weg 19, 42699 Solingen, Tel. 0212-646-0, Fax 0212-646-46**
**E-MAIL: MAIL@NIEPER.DE - VERKAUF@NIEPER.DE - TECHNIK@NIEPER.DE**

# NIEPER Gummifederachsen GFA 1580

Radbremse 200x50 RAK (20-2425/1)
Zul. Einpreßtiefe ET 26 bis ET40
wartungsfreie Radlagerung
Achskörper feuerverzinkt

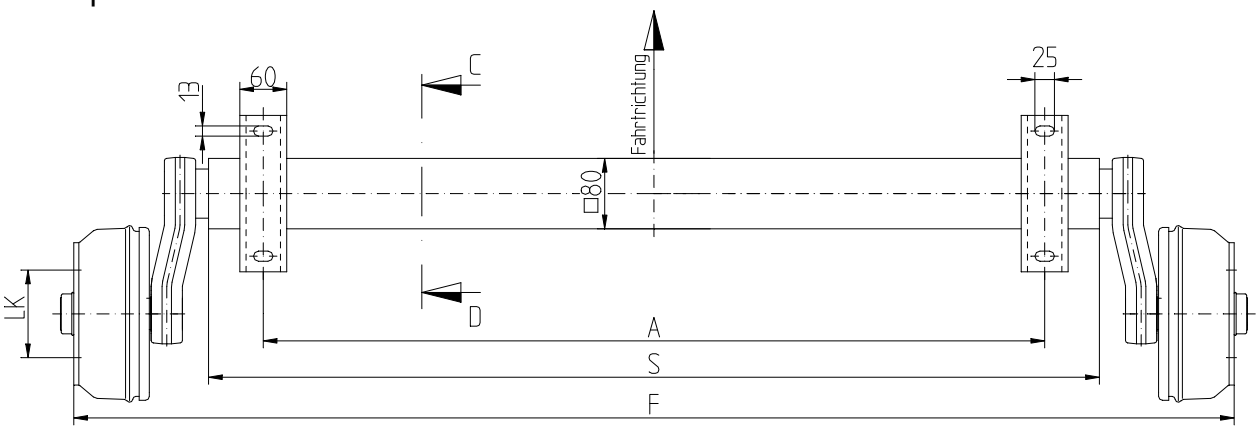


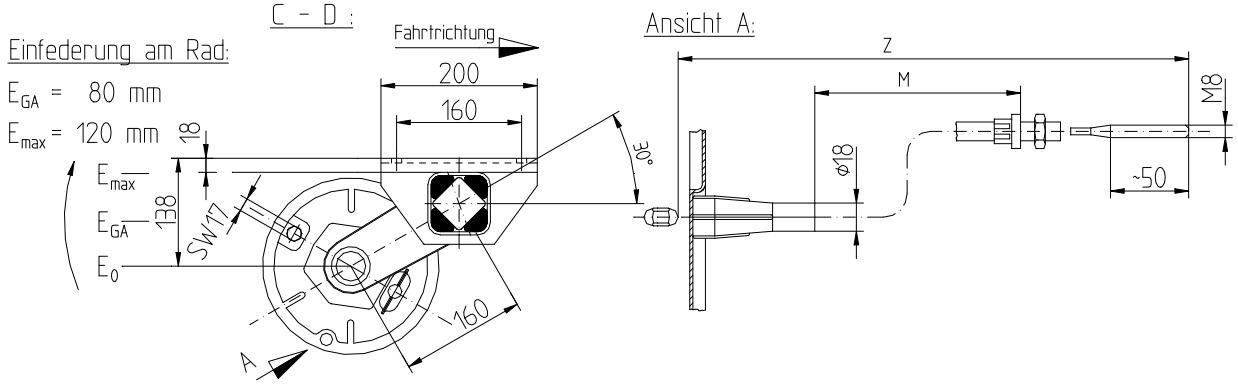


## GFA 1580

**zul. Achslast 1500 kg**

| | | | **LK Radschr.** | **5/-/112** Kugelbund | | |
|---|---|---|---|---|---|---|
| **A** | **S** | **F** | **Gewicht** | **Art.nr.** | **Z** | **M** |
| 1000 | 1110 | 1485 | 60,0 kg | **10900001** | 940 | 730 |
| 1100 | 1210 | 1585 | 61,0 kg | **10900101** | 940 | 730 |
| 1200 | 1310 | 1685 | 62,0 kg | **10900201** | 1040 | 830 |
| 1300 | 1410 | 1785 | 63,0 kg | **10900301** | 1040 | 830 |
| 1400 | 1510 | 1885 | 64,0 kg | **10900401** | 1240 | 1030 |
| 1500 | 1610 | 1985 | 65,0 kg | **10900501** | 1240 | 1030 |
| 1600 | 1710 | 2085 | 66,0 kg | **10900601** | 1340 | 1130 |
| 1700 | 1810 | 2185 | 67,0 kg | **10900701** | 1340 | 1130 |
| 1800 | 1910 | 2285 | 68,0 kg | **10900801** | 1440 | 1230 |
| 1900 | 2010 | 2385 | 69,0 kg | **10900901** | 1440 | 1230 |

**Diese Achsen fertigen wir auch in folgenden Ausführungen:**
- Auflage- (A) und Flanschentfernung (F) nach Ihren Vorstellungen
- Radbremse ohne Rückfahrautomatik
- Schwinghebelstellung beliebig (Serie 30°)

**Optional auch mit Bremsseilhalter (auf oder unter der Achse) oder mit Stoßdämpferhaltern für 100km/h lieferbar!**

**Achsenfabrik H. & F. Nieper GmbH & Co. KG,** **Höhscheider Weg 19, 42699 Solingen, Tel. 0212-646-0, Fax 0212-646-46**
**E-MAIL: MAIL@NIEPER.DE - VERKAUF@NIEPER.DE - TECHNIK@NIEPER.DE**

# NIEPER Gummifederachsen GFA 1580-ET0

Radbremse 200x50 RAK (20-2425/1)
Spezialachsen für Felgen ET-5 bis ET10
wartungsfreie Radlagerung
Achskörper feuerverzinkt

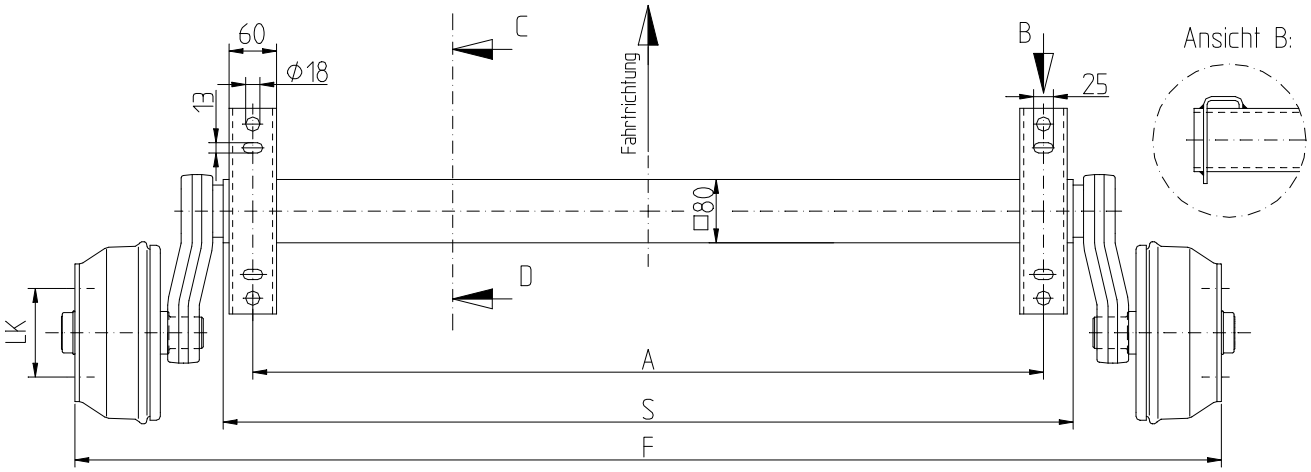


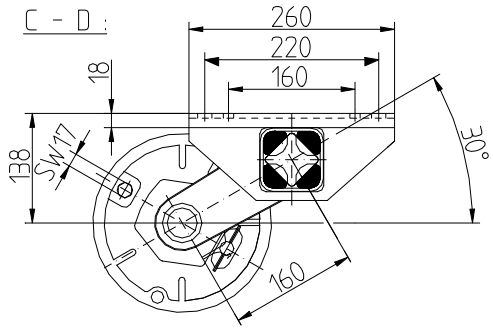


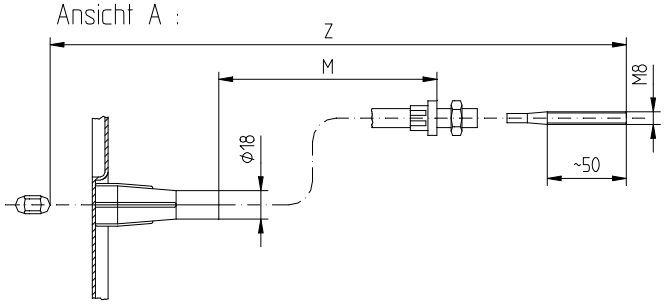


## GFA 1580-ET0

**zul. Achslast 1500 kg**

| | | | **LK Radschr.** | **5/-/112** Kugelbund | | |
|---|---|---|---|---|---|---|
| **A** | **S** | **F** | **Gewicht** | **Art.nr.** | **Z** | **M** |
| 1000 | 1075 | 1450 | 67,0 kg | **10720000** | 940 | 730 |
| 1100 | 1175 | 1550 | 68,0 kg | **10720100** | 940 | 730 |
| 1200 | 1275 | 1650 | 69,0 kg | **10720200** | 1040 | 830 |
| 1300 | 1375 | 1750 | 70,0 kg | **10720300** | 1040 | 830 |
| 1400 | 1475 | 1850 | 71,0 kg | **10720400** | 1240 | 1030 |
| 1500 | 1575 | 1950 | 72,0 kg | **10720500** | 1240 | 1030 |
| 1600 | 1675 | 2050 | 73,0 kg | **10720600** | 1340 | 1130 |
| 1700 | 1775 | 2150 | 74,0 kg | **10720700** | 1340 | 1130 |
| 1800 | 1875 | 2250 | 75,0 kg | **10720800** | 1440 | 1230 |

**Optional auch mit Bremsseilhalter (auf oder unter der Achse) oder mit Stoßdämpferhaltern für 100km/h lieferbar!**

**Achsenfabrik H. & F. Nieper GmbH & Co. KG,** **Höhscheider Weg 19, 42699 Solingen, Tel. 0212-646-0, Fax 0212-646-46**
**E-MAIL: MAIL@NIEPER.DE - VERKAUF@NIEPER.DE - TECHNIK@NIEPER.DE**

# NIEPER Gummifederachsen GFA 1880

Radbremse 250x40 RAK (25-2025)
Zul. Einpreßtiefen ET 26 - ET 40
wartungsfreie Radlagerung
Achskörper feuerverzinkt

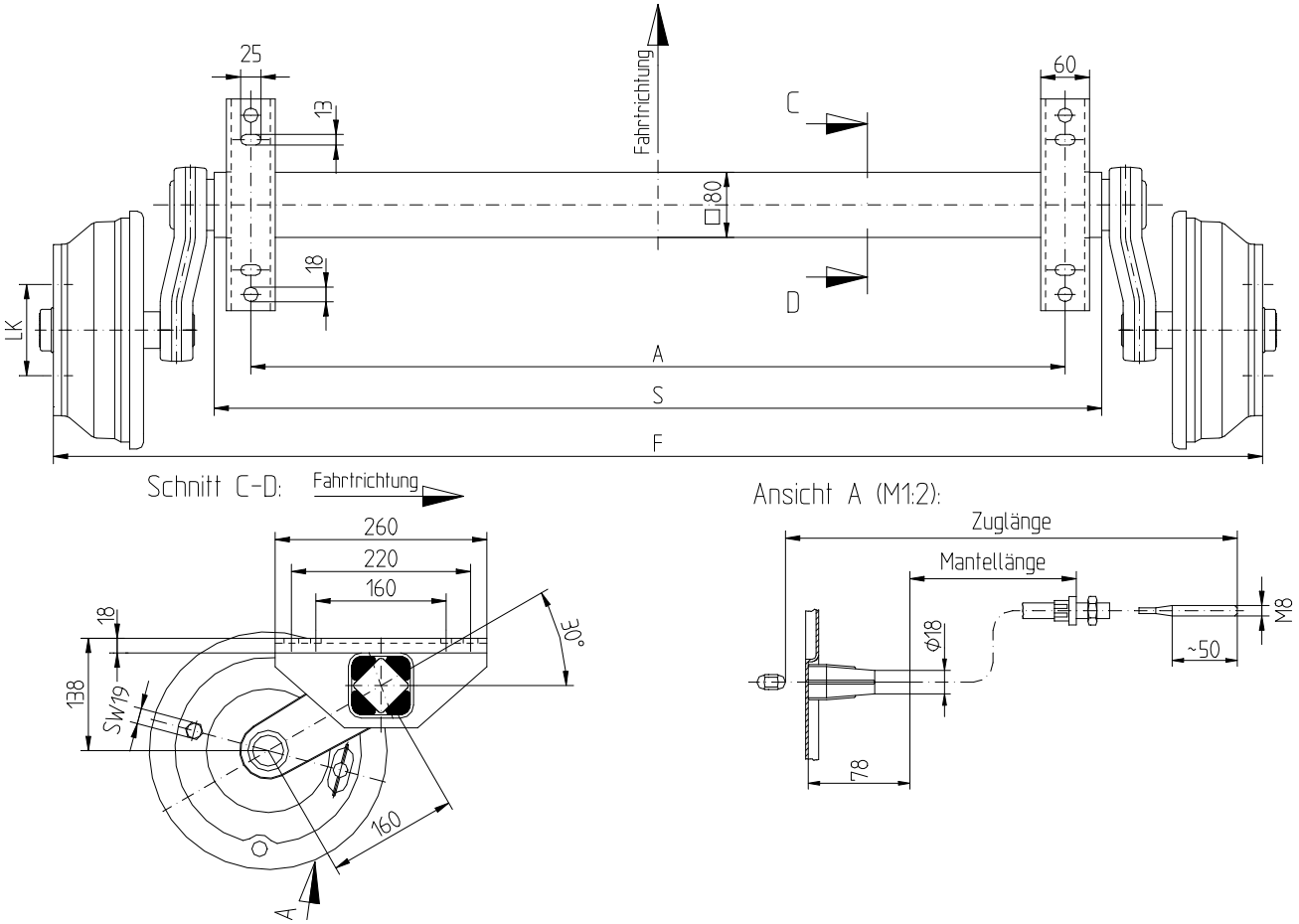


## GFA 1880

**zul. Achslast 1800 kg**

| | | | **LK Radschr.** | **5/-/112** Kugelbund | | |
|---|---|---|---|---|---|---|
| **A** | **S** | **F** | **Gewicht** | **Art.nr.** | **Z** | **M** |
| 1000 | 1090 | 1485 | 72,0 kg | **10910000** | 940 | 730 |
| 1100 | 1190 | 1585 | 73,0 kg | **10910100** | 940 | 730 |
| 1200 | 1290 | 1685 | 74,0 kg | **10910200** | 1040 | 830 |
| 1300 | 1390 | 1785 | 75,0 kg | **10910300** | 1040 | 830 |
| 1400 | 1490 | 1885 | 76,0 kg | **10910400** | 1240 | 1030 |
| 1500 | 1590 | 1985 | 77,0 kg | **10910500** | 1240 | 1030 |
| 1600 | 1690 | 2085 | 78,0 kg | **10910600** | 1340 | 1130 |
| 1700 | 1790 | 2185 | 79,0 kg | **10910700** | 1340 | 1130 |
| 1800 | 1890 | 2285 | 80,0 kg | **10910800** | 1440 | 1230 |
| 1900 | 1990 | 2385 | 81,0 kg | **10910900** | 1440 | 1230 |

**Diese Achsen fertigen wir ebenfalls in folgenden Ausführungen:**

- Auflage- (A) und Flanschentfernung (F) nach Ihren Vorstellungen
- Radbremse ohne Rückfahrautomatik
- Schwinghebelstellung beliebig (Serie: 30°)

**Optional auch mit Bremsseilhalter (auf oder unter der Achse) oder mit Stoßdämpferhaltern für 100km/h lieferbar!**

**Achsenfabrik H. & F. Nieper GmbH & Co. KG,** **Höhscheider Weg 19, 42699 Solingen, Tel. 0212-646-0, Fax 0212-646-46**
**E-MAIL: MAIL@NIEPER.DE - VERKAUF@NIEPER.DE - TECHNIK@NIEPER.DE**

# NIEPER Gummifederachsen GFA 1800

Radbremse 250x40 RAK (25-2025)
Zul. Einpreßtiefen ET 26 - ET 40
wartungsfreie Radlagerung
Achskörper feuerverzinkt

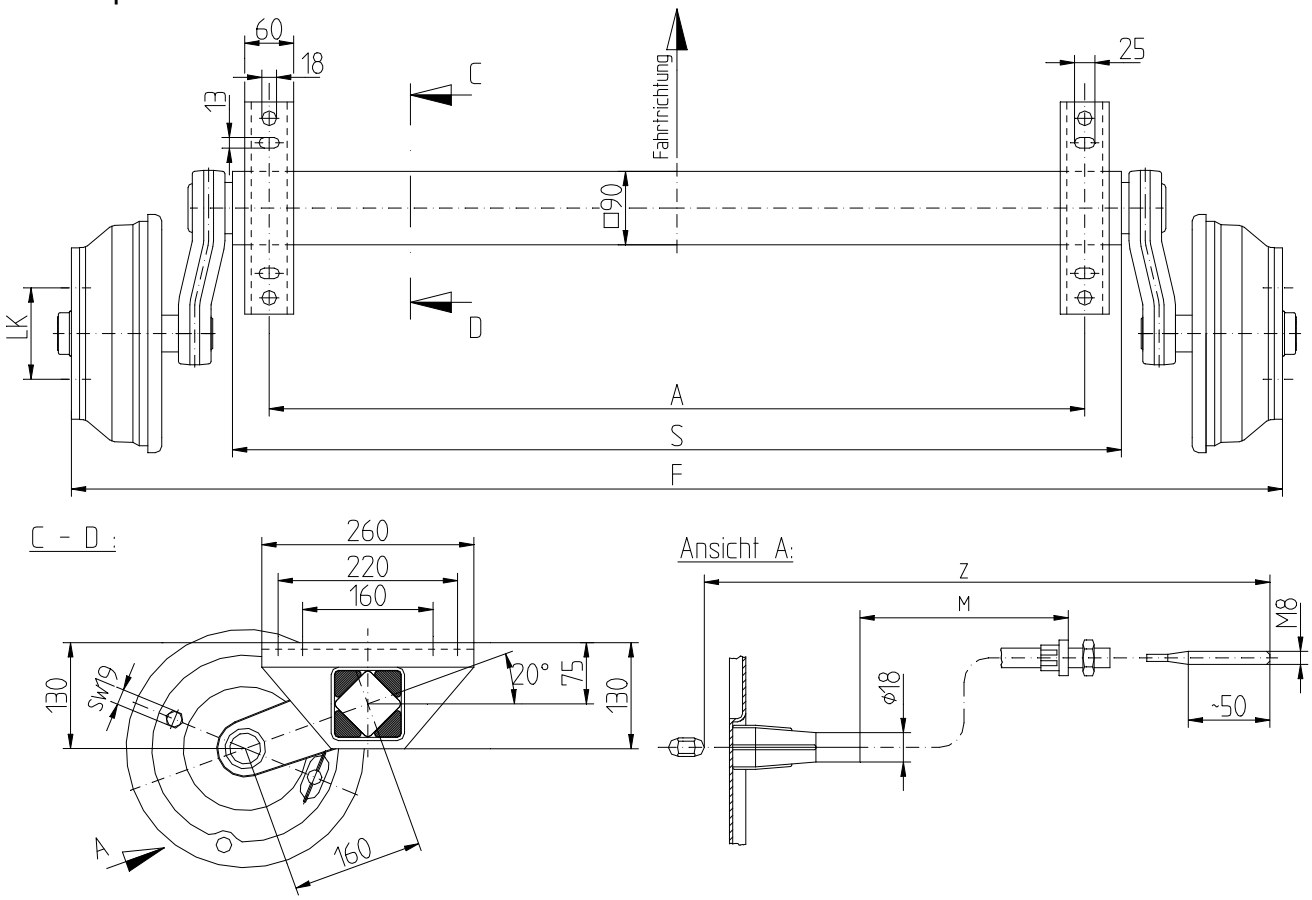


## GFA 1800

**zul. Achslast 1800 kg**

| | | | **LK Radschr.** | **5/-/112** Kugelbund | | |
|---|---|---|---|---|---|---|
| **A** | **S** | **F** | **Gewicht** | **Art.nr.** | **Z** | **M** |
| 1000 | 1090 | 1485 | 90,7 kg | **10863000** | 940 | 730 |
| 1100 | 1190 | 1585 | 92,0 kg | **10863100** | 940 | 730 |
| 1200 | 1290 | 1685 | 93,3 kg | **10863200** | 1040 | 830 |
| 1300 | 1390 | 1785 | 94,6 kg | **10863300** | 1040 | 830 |
| 1400 | 1490 | 1885 | 95,9 kg | **10863400** | 1240 | 1030 |
| 1500 | 1590 | 1985 | 97,2 kg | **10863500** | 1240 | 1030 |
| 1600 | 1690 | 2085 | 98,5 kg | **10863600** | 1340 | 1130 |
| 1700 | 1790 | 2185 | 99,8 kg | **10863700** | 1340 | 1130 |
| 1800 | 1890 | 2285 | 101,1 kg | **10863800** | 1440 | 1230 |
| 1900 | 1990 | 2385 | 102,4 kg | **10863900** | 1440 | 1230 |

**Optional auch mit Bremsseilhalter (auf oder unter der Achse) oder mit Stoßdämpferhaltern für 100km/h lieferbar!**

**Achsenfabrik H. & F. Nieper GmbH & Co. KG,** **Höhscheider Weg 19, 42699 Solingen, Tel. 0212-646-0, Fax 0212-646-46**
**E-MAIL: MAIL@NIEPER.DE - VERKAUF@NIEPER.DE - TECHNIK@NIEPER.DE**

# NIEPER Gummifederachsen GFA 2100 - GFA 2500

Radbremse 300x60 RA (30-2261)
Zul. Einpreßtiefen ET-10 bis ET10
Achskörper feuerverzinkt

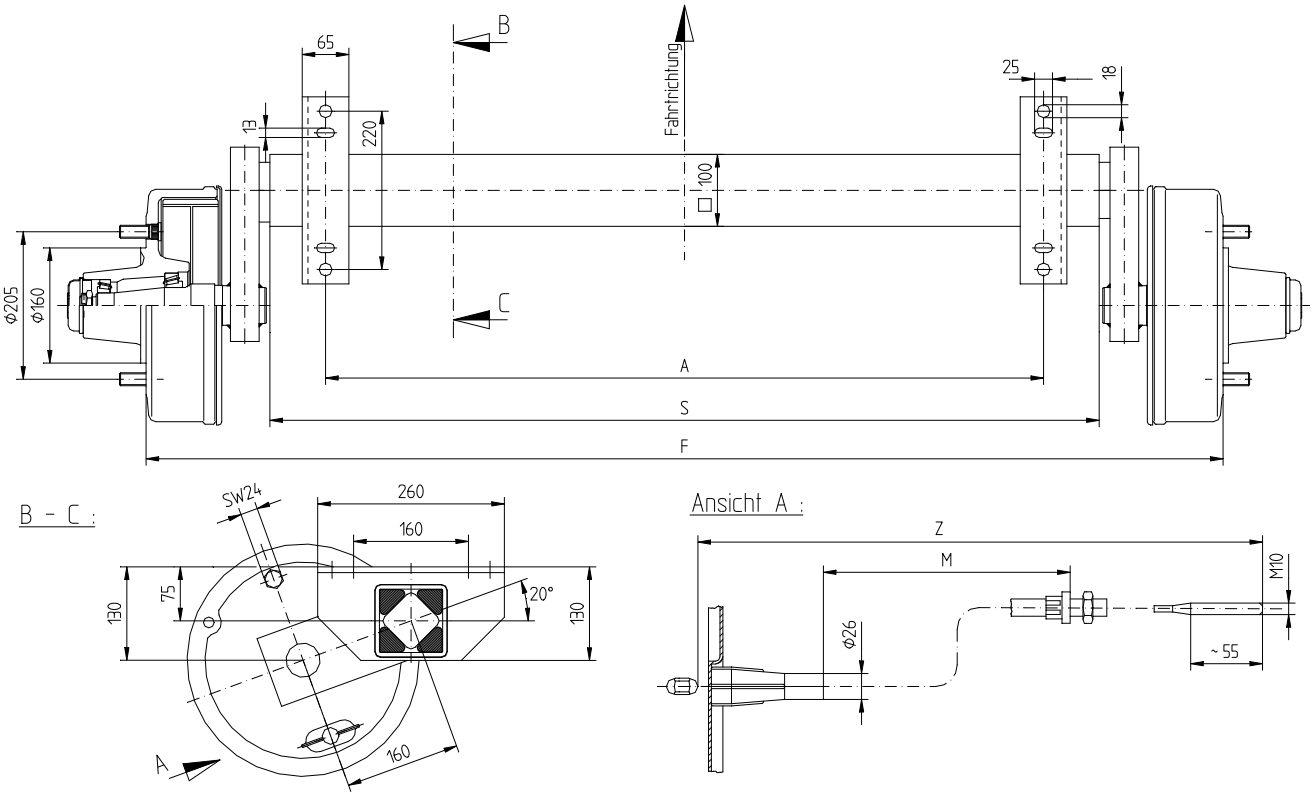


## GFA 2100

**zul. Gesamtgewicht 2100 kg**

| | | | **LK Muttern** | **6/160/205** Kugelbund | | |
|---|---|---|---|---|---|---|
| **A** | **S** | **F** | **Gewicht** | **Art.nr.** | **Z** | **M** |
| 1000 | 1155 | 1515 | 149,7 kg | **10871000** | 1060 | 800 |
| 1100 | 1255 | 1615 | 151,4 kg | **10871100** | 1060 | 800 |
| 1200 | 1355 | 1715 | 153,1 kg | **10871200** | 1060 | 800 |
| 1300 | 1455 | 1815 | 154,8 kg | **10871300** | 1260 | 1000 |
| 1400 | 1555 | 1915 | 156,5 kg | **10871400** | 1260 | 1000 |
| 1500 | 1655 | 2015 | 158,2 kg | **10871500** | 1260 | 1000 |
| 1600 | 1755 | 2115 | 159,9 kg | **10871600** | 1360 | 1100 |
| 1700 | 1855 | 2215 | 161,6 kg | **10871700** | 1460 | 1200 |
| 1800 | 1955 | 2315 | 163,3 kg | **10871800** | 1460 | 1200 |

## GFA 2500

**zul. Gesamtgewicht 2500 kg**

| | | | **LK Muttern** | **6/160/205** Kugelbund | | |
|---|---|---|---|---|---|---|
| **A** | **S** | **F** | **Gewicht** | **Art.nr.** | **Z** | **M** |
| 1000 | 1155 | 1515 | 149,7 kg | **10881000** | 1060 | 800 |
| 1100 | 1255 | 1615 | 151,4 kg | **10881100** | 1060 | 800 |
| 1200 | 1355 | 1715 | 153,1 kg | **10881200** | 1060 | 800 |
| 1300 | 1455 | 1815 | 154,8 kg | **10881300** | 1260 | 1000 |
| 1400 | 1555 | 1915 | 156,5 kg | **10881400** | 1260 | 1000 |
| 1500 | 1655 | 2015 | 158,2 kg | **10881500** | 1260 | 1000 |
| 1600 | 1755 | 2115 | 159,9 kg | **10881600** | 1360 | 1100 |
| 1700 | 1855 | 2215 | 161,6 kg | **10881700** | 1460 | 1200 |
| 1800 | 1955 | 2315 | 163,3 kg | **10881800** | 1460 | 1200 |

**Achsenfabrik H. & F. Nieper GmbH & Co. KG,** **Höhscheider Weg 19, 42699 Solingen, Tel. 0212-646-0, Fax 0212-646-46**
**E-MAIL: MAIL@NIEPER.DE - VERKAUF@NIEPER.DE - TECHNIK@NIEPER.DE**

# NIEPER Gummifederachsen GFA 3000

Radbremse 300x60 RA (30-2261)
Zul. Einpreßtiefen ET-10 bis ET10
Achskörper feuerverzinkt

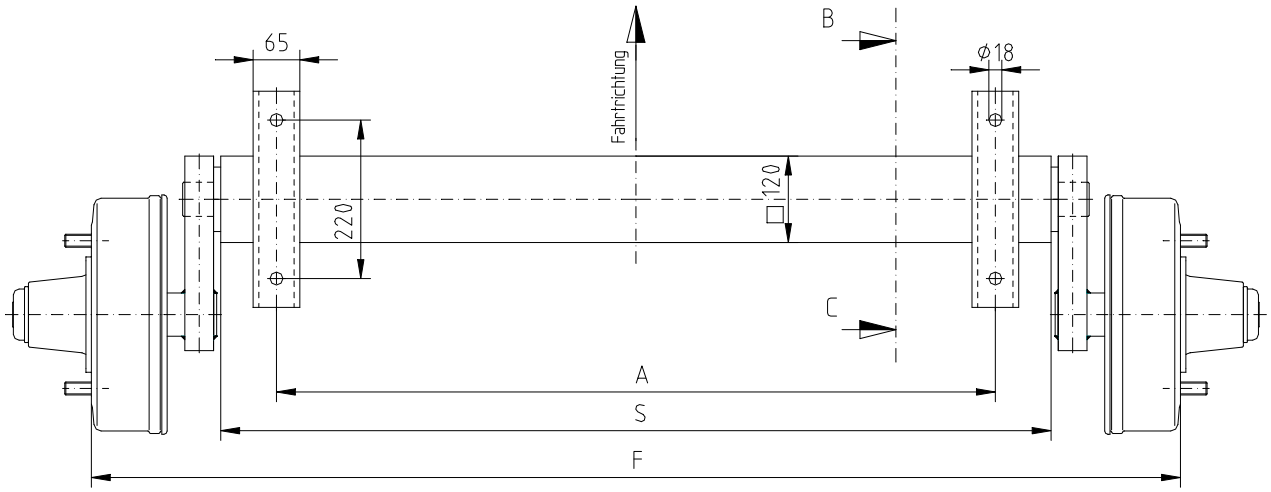


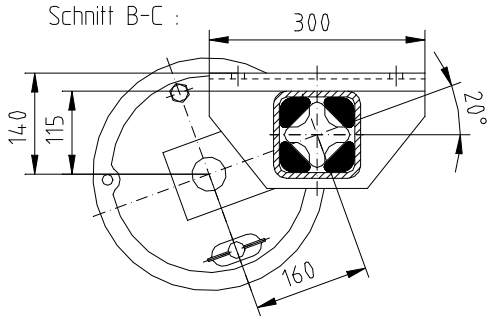


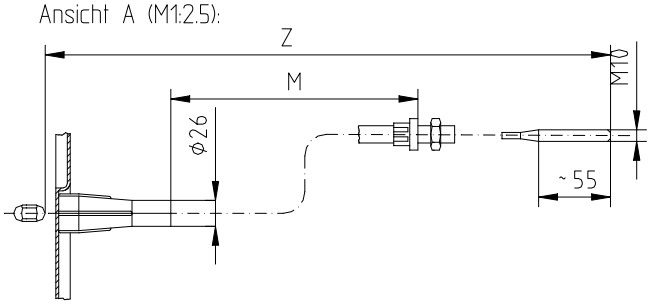


## GFA 3000

**zul. Gesamtgewicht 3000 kg**

| | | | **LK Muttern** | **6/160/205** Kugelbund | | |
|---|---|---|---|---|---|---|
| **A** | **S** | **F** | **Gewicht** | **Art.nr.** | **Z** | **M** |
| 1000 | 1155 | 1515 | 175,2 kg | **10891000** | 1060 | 800 |
| 1100 | 1255 | 1615 | 177,9 kg | **10891100** | 1060 | 800 |
| 1200 | 1355 | 1715 | 180,6 kg | **10891200** | 1060 | 800 |
| 1300 | 1455 | 1815 | 183,3 kg | **10891300** | 1260 | 1000 |
| 1400 | 1555 | 1915 | 186,0 kg | **10891400** | 1260 | 1000 |
| 1500 | 1655 | 2015 | 188,7 kg | **10891500** | 1260 | 1000 |
| 1600 | 1755 | 2115 | 191,4 kg | **10891600** | 1360 | 1100 |
| 1700 | 1855 | 2215 | 194,1 kg | **10891700** | 1460 | 1200 |
| 1800 | 1955 | 2315 | 196,8 kg | **10891800** | 1460 | 1200 |

**Optional auch mit Bremsseilhalter (auf oder unter der Achse angeschweißt) lieferbar!**

**Achsenfabrik H. & F. Nieper GmbH & Co. KG,** **Höhscheider Weg 19, 42699 Solingen, Tel. 0212-646-0, Fax 0212-646-46**
**E-MAIL: MAIL@NIEPER.DE - VERKAUF@NIEPER.DE - TECHNIK@NIEPER.DE**

# NIEPER Gummifederachsen GFA 3500

Radbremse 300x80 RA (30-3859)
Zul. Einpreßtiefen ET-10 bis ET10
Achskörper feuerverzinkt

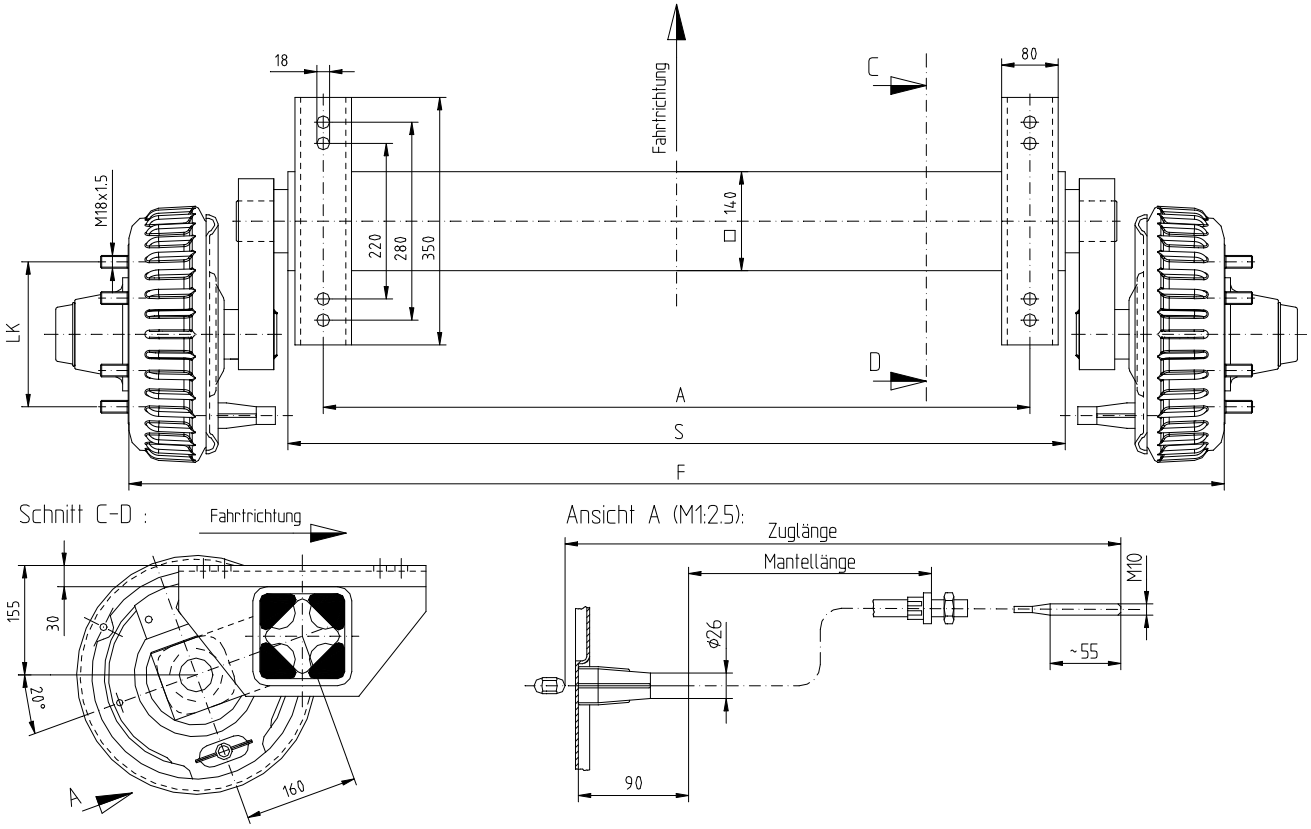


## GFA 3500

**zul. Gesamtgewicht 3500 kg**

| | | | **LK Muttern** | **6/160/205** Kugelbund | | |
|---|---|---|---|---|---|---|
| **A** | **S** | **F** | **Gewicht** | **Art.nr.** | **Z** | **M** |
| 1000 | 1100 | 1550 | 235,0 kg | **10893000** | 1060 | 800 |
| 1100 | 1200 | 1650 | 239,5 kg | **10893100** | 1060 | 800 |
| 1200 | 1300 | 1750 | 244,0 kg | **10893200** | 1060 | 800 |
| 1300 | 1400 | 1850 | 248,5 kg | **10893300** | 1260 | 1000 |
| 1400 | 1500 | 1950 | 253,0 kg | **10893400** | 1260 | 1000 |
| 1500 | 1600 | 2050 | 257,5 kg | **10893500** | 1260 | 1000 |
| 1600 | 1700 | 2150 | 262,0 kg | **10893600** | 1360 | 1100 |
| 1700 | 1800 | 2250 | 266,5 kg | **10893700** | 1460 | 1200 |

**Diese Achsen fertigen wir ebenfalls in folgenden Ausführungen:**

- Auflage- (A) und Flanschentfernung (F) an Sonderlösungen angepasst
- Schwinghebelstellung beliebig (Serie: 20°)

Preis und Lieferzeit für die gewünschte Ausführung nennt Ihnen unsere Abteilung Verkauf gerne.

**Optional auch mit Bremsseilhalter (auf oder unter der Achse angeschweißt) lieferbar!**

**Achsenfabrik H. & F. Nieper GmbH & Co. KG,** **Höhscheider Weg 19, 42699 Solingen, Tel. 0212-646-0, Fax 0212-646-46**
**E-MAIL: MAIL@NIEPER.DE - VERKAUF@NIEPER.DE - TECHNIK@NIEPER.DE**

# NIEPER Gummifederachsen für Bootstrailer

## Ungebremste Ausführung mit wasserdichter Radnabe

Zul. Einpreßtiefe ET –10 bis ET 10 für GFA 500, ET 26 bis ET 40 für GFA 750

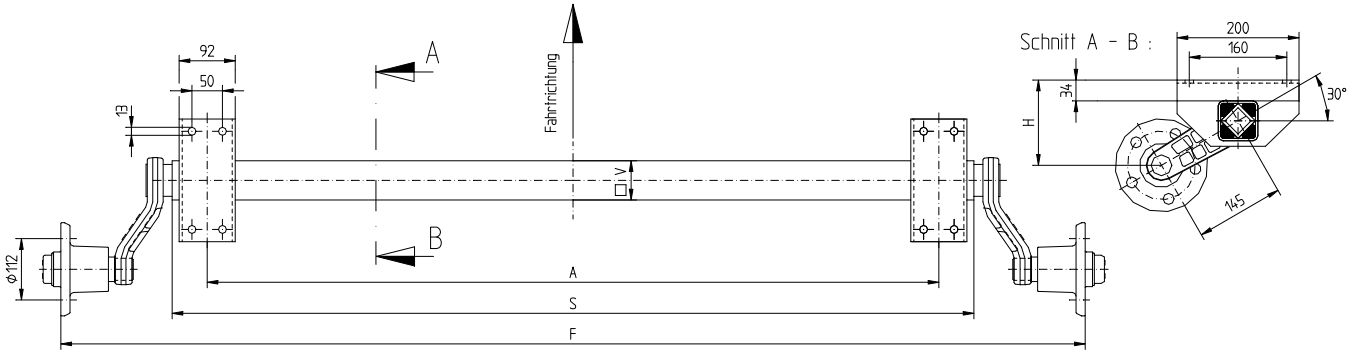


| Typ | Achslast | Art.nr. | A | S | F | V | H | LK | Radschr. |
|---|---|---|---|---|---|---|---|---|---|
| GFA 500 | 500 kg | **09050300** | 1000 | 1115 | 1345 | 50 | 113 | 4/-/100 | Kugelbund |
| GFA 750 | 750 kg | **09092801** | 1200 | 1315 | 1680 | 60 | 139 | 5/-/112 | Kugelbund |

## Gebremste Ausführung mit Kompaktlagerung und wasserdichter Radnabe

Zul. Einpreßtiefe ET 26 bis ET 40

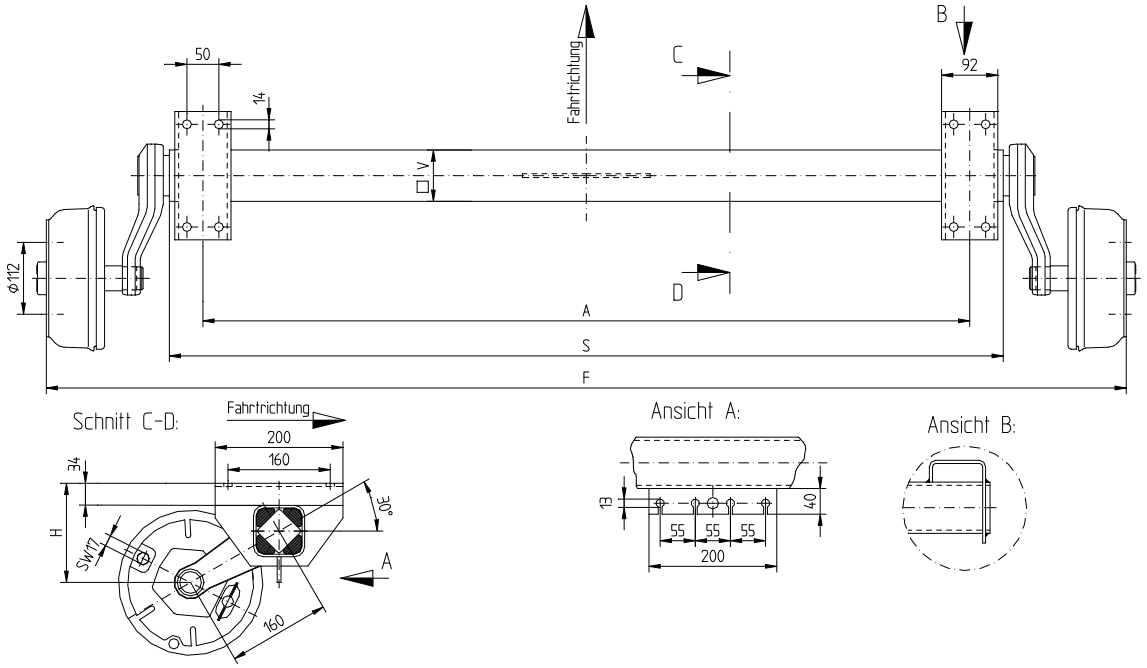


| Typ | Achslast | Art.nr. | A | S | F | V | H | LK | Radschr. |
|---|---|---|---|---|---|---|---|---|---|
| GFA 1000 | 1000 kg | **10401701** | 1200 | 1305 | 1690 | 64 | 139 | 5/-/112 | Kugelbund |
| | | **10401801** | 1500 | 1605 | 1990 | 64 | 139 | 5/-/112 | Kugelbund |
| GFA 1350 | 1350 kg | **10401001** | 1200 | 1305 | 1690 | 80 | 154 | 5/-/112 | Kugelbund |
| | | **10401101** | 1500 | 1605 | 1990 | 80 | 154 | 5/-/112 | Kugelbund |
| | | **10401201** | 1800 | 1905 | 2290 | 80 | 154 | 5/-/112 | Kugelbund |
| GFA 1580 | 1500 kg | **10401301** | 1500 | 1640 | 1985 | 80 | 154 | 5/-/112 | Kugelbund |
| | | **10401401** | 1800 | 1940 | 2285 | 80 | 154 | 5/-/112 | Kugelbund |
| GFA 1880 | 1800 kg | **10401501** | 1500 | 1605 | 2000 | 80 | 154 | 5/-/112 | Kugelbund |
| | | **10401601** | 1800 | 1905 | 2300 | 80 | 154 | 5/-/112 | Kugelbund |

Bitte geben Sie bei Ihrer Bestellung an, ob die Achsen als Einachser oder Tandemfahrgestelle eingesetzt werden, damit die passenden Bremsseile zugeordnet werden können. Preise für andere Abmessungen auf Anfrage

**Achsenfabrik H. & F. Nieper GmbH & Co. KG,** **Höhscheider Weg 19, 42699 Solingen, Tel. 0212-646-0, Fax 0212-646-46**
**E-MAIL: MAIL@NIEPER.DE - VERKAUF@NIEPER.DE - TECHNIK@NIEPER.DE**

# NIEPER Spezialachsen für Geländebereifung

## Starrachse gebremst

- Achslast 1350 kg bei max. 100 km/h, Radbremse 200x50 mit Rückfahrautomatik
- wartungsfreie Kompaktlagerung
- Aufnahme für Blattfedern nach Angabe (A)
- Flanschentfernung (F) nach Angabe
- Achskörper grundiert
- Zulässige Einpresstiefe ET0 – ET30

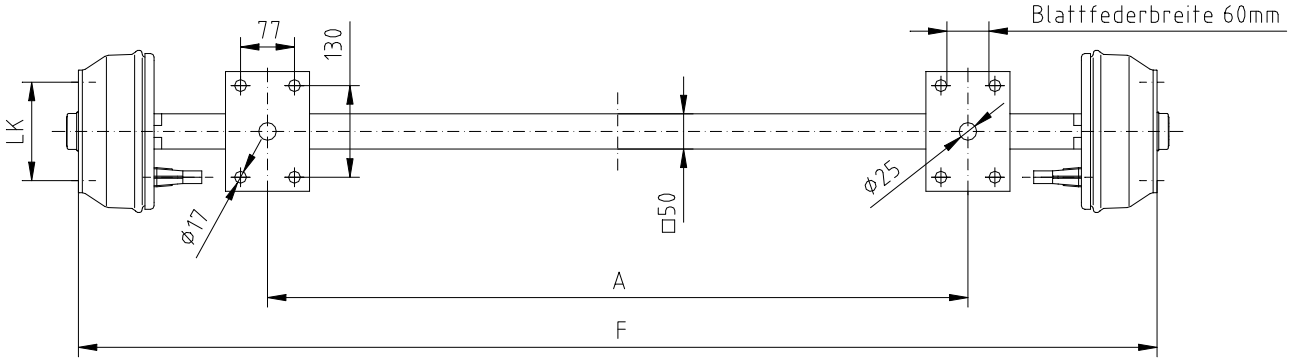


## Gummifederachse gebremst

- Achslast 1350 kg bei max. 100 km/h, Radbremse 200x50 mit Rückfahrautomatik
- wartungsfreie Kompaktlagerung
- Achse direkt am Rahmen anschraubbar, (A) nach Angabe
- Flanschentfernung (F) nach Angabe
- Achskörper verzinkt
- Bremsseilhalter auf der Achsoberseite
- Zulässige Einpresstiefe ET0 – ET30

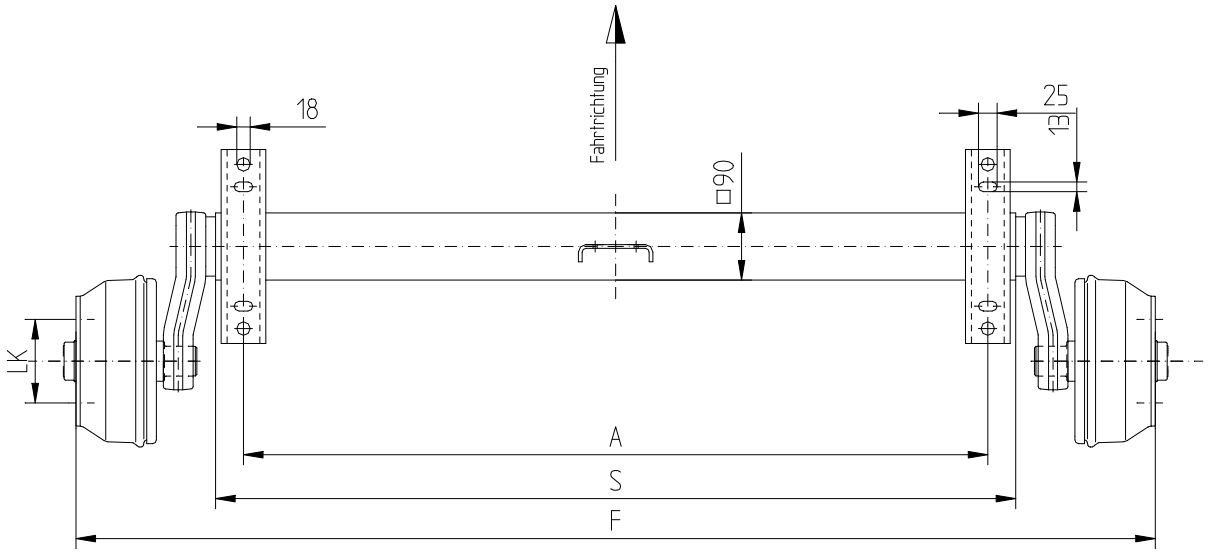


**zulässige Räder:**
- 31x10,5 R15
- 245 / 75 R16
- 235 / 85 R16
- 265 / 75 R16

**Lieferbare Radanschlüsse (LK) :**
- (5/-/112) Gewinde M12x1,5
- (5/-/114,3) Gewinde M12x1,5
- (5/-/139,7) Gewinde M12x1,5

**Achsenfabrik H. & F. Nieper GmbH & Co. KG,** **Höhscheider Weg 19, 42699 Solingen, Tel. 0212-646-0, Fax 0212-646-46**
**E-MAIL: MAIL@NIEPER.DE - VERKAUF@NIEPER.DE - TECHNIK@NIEPER.DE**

# NIEPER-Gummifederachsen für Fiat Ducato mit Sonderaufbauten

Spezialachse für Fiat Ducato mit geänderten Chassis

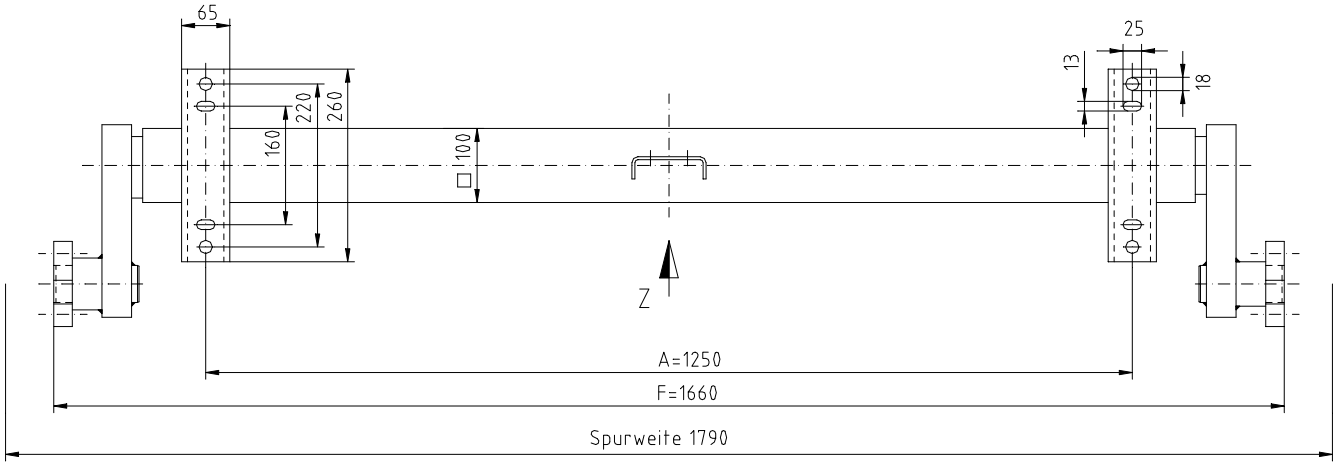


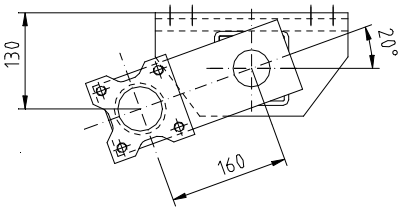


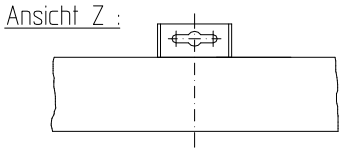


## GFA 2500

**zul. Gesamtgewicht 2500 kg**

| Art.nr. | A | F | Gewicht | |
|---|---|---|---|---|
| **09850100** | 1250 | 1660 | 80,0 kg | |

- Längslenkerachse mit geringem Platzbedarf (keine Blattfedern notwendig)
- Achskörper feuerverzinkt
- Montageflansch passend für Nabeneinheit und Bremsanlage vom Fiat Ducato
- Bremsseilaufnahme für Original-Seile der Feststellbremse auf dem Achskörper (Ansicht Z)

**Diese Achsen fertigen wir ebenfalls in folgenden Ausführungen:**

- Auflage- (A) und Flanschentfernung (F) an Sonderlösungen angepasst
- Schwinghebelstellung beliebig (Serie: 20°), z.B. für Verkaufsfahrzeuge mit Tiefchassis

Preis und Lieferzeit für Sonderausführungen nennt Ihnen unsere Abteilung Verkauf gerne.

**Achsenfabrik H. & F. Nieper GmbH & Co. KG,** **Höhscheider Weg 19, 42699 Solingen, Tel. 0212-646-0, Fax 0212-646-46**
**E-MAIL: MAIL@NIEPER.DE - VERKAUF@NIEPER.DE - TECHNIK@NIEPER.DE**

# NIEPER Gummifederhalbachsen

Zul. Einpreßtiefen ET 26 - ET 40, wartungsfreie Radlagerung

**GH 1350**

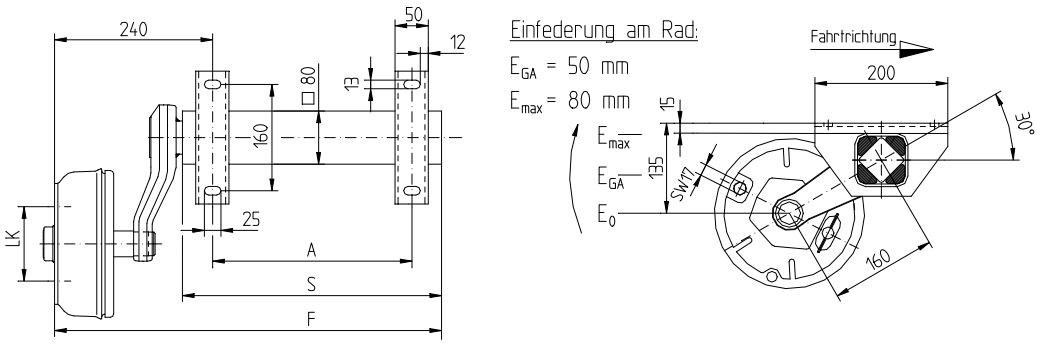


**GH 1580**

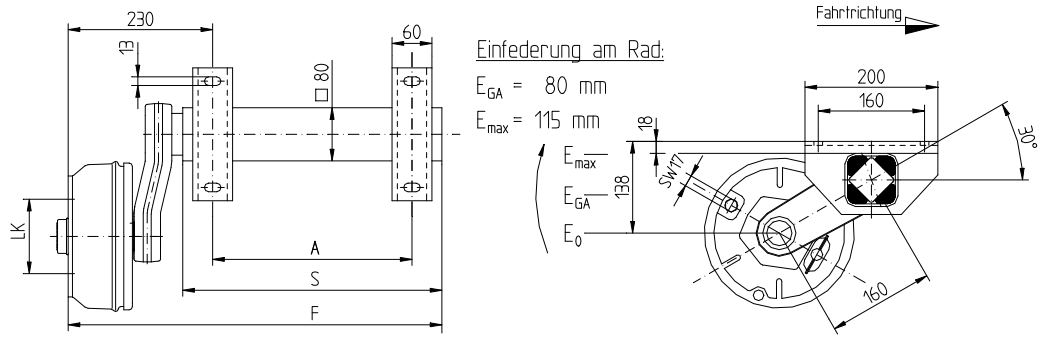


**GH 1880**

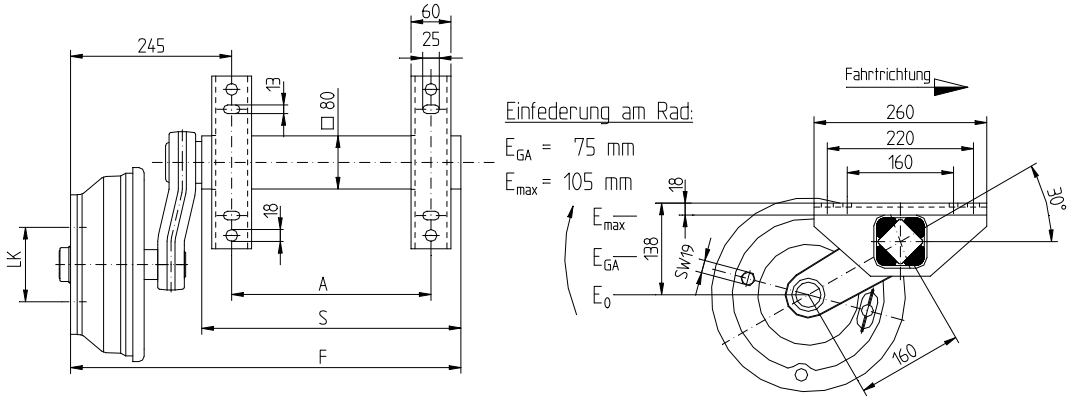


| Typ | Achslast/ Paar | Bremstyp | Art.nr. | A | S | F | LK | Schrauben |
|---|---|---|---|---|---|---|---|---|
| **GH 1350** | **1350 kg** | **200x50 RAK** | **10950000** | 300 | 390 | 585 | 5/-/112 | Kugelbund |
| **GH 1580** | **1500 kg** | **200x50 RAK** | **10950401** | 300 | 390 | 575 | 5/-/112 | Kugelbund |
| **GH 1880** | **1800 kg** | **250x40 RAK** | **10950200** | 300 | 390 | 590 | 5/-/112 | Kugelbund |

Bitte geben Sie bei Ihrer Bestellung die Länge der Bremsseile an. Lieferbar sind Seillängen von 940 mm, 1040mm, 1240mm, 1340mm, 1440mm, 1540mm sowie 1740 mm

**Diese Achsen fertigen wir ebenfalls in folgenden Ausführungen:**

- Auflage- (A) und Flanschentfernung (F) nach Ihren Vorstellungen
- Radbremse ohne Rückfahrautomatik
- Schwinghebelstellung beliebig (Serie: 30°)

**Achsenfabrik H. & F. Nieper GmbH & Co. KG,** **Höhscheider Weg 19, 42699 Solingen, Tel. 0212-646-0, Fax 0212-646-46**
**E-MAIL: MAIL@NIEPER.DE - VERKAUF@NIEPER.DE - TECHNIK@NIEPER.DE**

# NIEPER Achsaggregate GF2100 - GF2700

Die Achsaggregate sind bereits einbaufertig vormontiert
Ausführung mit Bremsseilhalter auf der Vorderachse
Zulässige Einpreßtiefen: ET 26 - ET 40, wartungsfreie Radlagerung

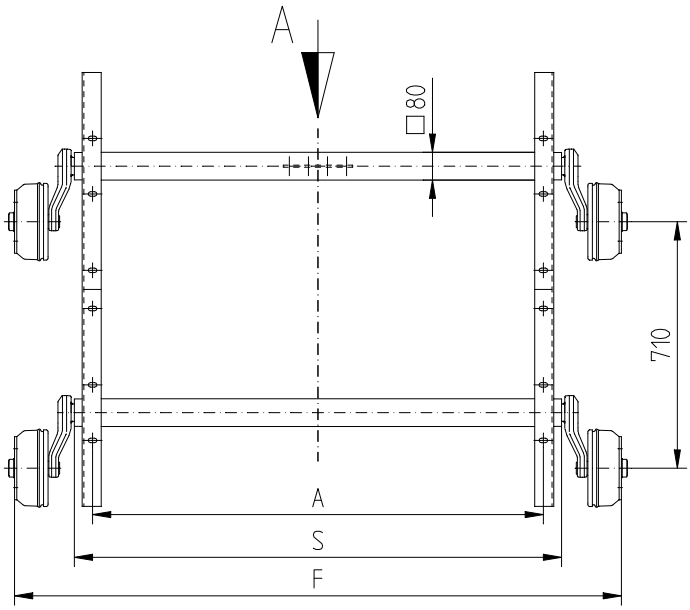


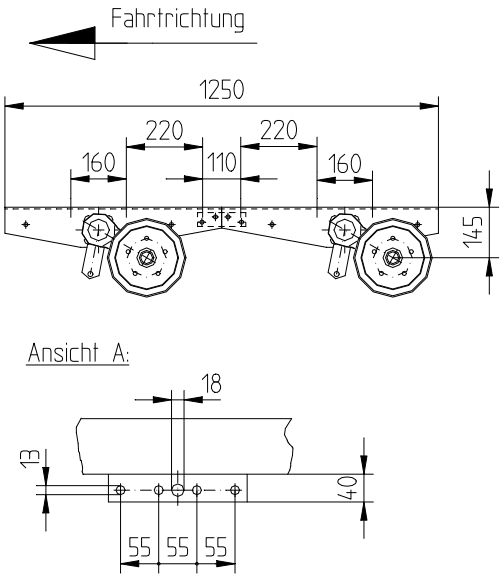


## GF 2100

**zul. Gesamtgewicht 2100kg**

| Art.nr. | A | S | F | LK | Schrauben | Bremseile vorne | Bremseile hinten | Gewicht |
|---|---|---|---|---|---|---|---|---|
| **28310000** | 1000 | 1080 | 1470 | 5/-/112 | Kugelbund | 940 mm | 1440 mm | 110,0 kg |
| **28310100** | 1100 | 1180 | 1570 | 5/-/112 | Kugelbund | 940 mm | 1440 mm | 112,0 kg |
| **28310200** | 1200 | 1280 | 1670 | 5/-/112 | Kugelbund | 1040 mm | 1440 mm | 114,0 kg |
| **28310300** | 1300 | 1380 | 1770 | 5/-/112 | Kugelbund | 1040 mm | 1540 mm | 116,0 kg |
| **28310400** | 1400 | 1480 | 1870 | 5/-/112 | Kugelbund | 1240 mm | 1540 mm | 118,0 kg |
| **28310500** | 1500 | 1580 | 1970 | 5/-/112 | Kugelbund | 1240 mm | 1540 mm | 120,0 kg |
| **28310600** | 1600 | 1680 | 2070 | 5/-/112 | Kugelbund | 1340 mm | 1540 mm | 122,0 kg |
| **28310700** | 1700 | 1780 | 2170 | 5/-/112 | Kugelbund | 1340 mm | 1740 mm | 124,0 kg |
| **28310800** | 1800 | 1880 | 2270 | 5/-/112 | Kugelbund | 1440 mm | 1740 mm | 126,0 kg |
| **28310900** | 1900 | 1980 | 2370 | 5/-/112 | Kugelbund | 1440 mm | 1740 mm | 128,0 kg |

## GF 2700

**zul. Gesamtgewicht 2700kg**

| Art.nr. | A | S | F | LK | Schrauben | Bremseile vorne | Bremseile hinten | Gewicht |
|---|---|---|---|---|---|---|---|---|
| **28310000** | 1000 | 1080 | 1470 | 5/-/112 | Kugelbund | 940 mm | 1440 mm | 110,0 kg |
| **28310100** | 1100 | 1180 | 1570 | 5/-/112 | Kugelbund | 940 mm | 1440 mm | 112,0 kg |
| **28310200** | 1200 | 1280 | 1670 | 5/-/112 | Kugelbund | 1040 mm | 1440 mm | 114,0 kg |
| **28310300** | 1300 | 1380 | 1770 | 5/-/112 | Kugelbund | 1040 mm | 1540 mm | 116,0 kg |
| **28310400** | 1400 | 1480 | 1870 | 5/-/112 | Kugelbund | 1240 mm | 1540 mm | 118,0 kg |
| **28310500** | 1500 | 1580 | 1970 | 5/-/112 | Kugelbund | 1240 mm | 1540 mm | 120,0 kg |
| **28310600** | 1600 | 1680 | 2070 | 5/-/112 | Kugelbund | 1340 mm | 1540 mm | 122,0 kg |
| **28310700** | 1700 | 1780 | 2170 | 5/-/112 | Kugelbund | 1340 mm | 1740 mm | 124,0 kg |
| **28310800** | 1800 | 1880 | 2270 | 5/-/112 | Kugelbund | 1440 mm | 1740 mm | 126,0 kg |
| **28310900** | 1900 | 1980 | 2370 | 5/-/112 | Kugelbund | 1440 mm | 1740 mm | 128,0 kg |

**Achsenfabrik H. & F. Nieper GmbH & Co. KG,** **Höhscheider Weg 19, 42699 Solingen, Tel. 0212-646-0, Fax 0212-646-46**
**E-MAIL: MAIL@NIEPER.DE - VERKAUF@NIEPER.DE - TECHNIK@NIEPER.DE**

# NIEPER Tandemaggregate GF2700 - ET0

Zulässiges Gesamtgewicht 2700 kg
Für Bereifung 195/50 B10
Zul. Einpreßtiefen ET -5 bis ET 10, wartungsfreie Radlagerung
Die Achsaggregate sind bereits einbaufertig vormontiert

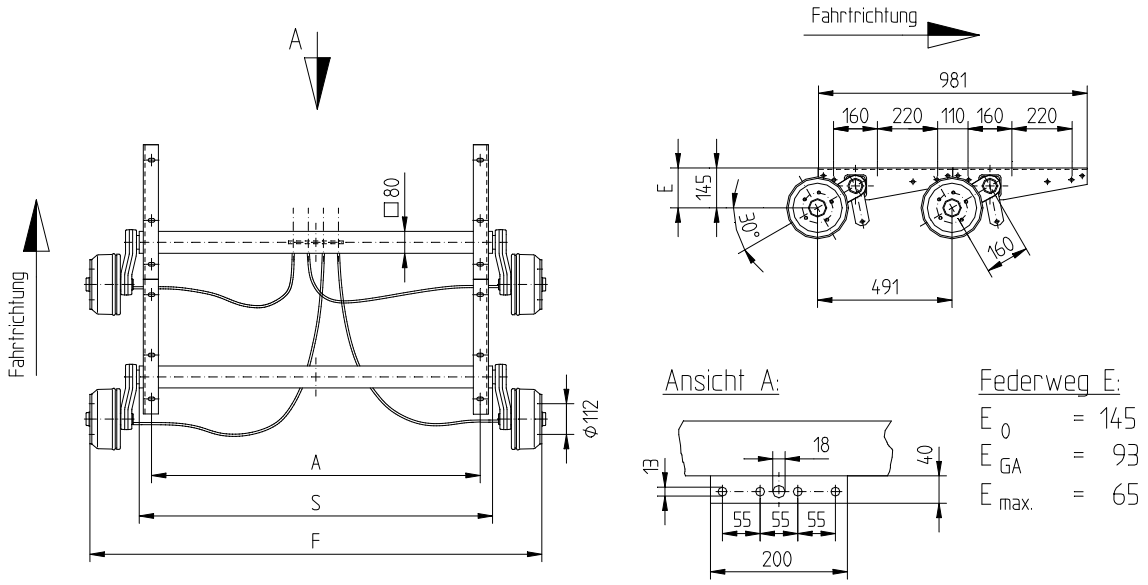


## GF 2700-ET0

**zul. Achslast 2700 kg**

| Art.nr. | A | S | F | LK | Schrauben | Gewicht |
|---|---|---|---|---|---|---|
| **29210000** | 1000 | 1075 | 1450 | 5/-/112 | Kugelbund | 124,0 kg |
| **29210100** | 1100 | 1175 | 1550 | 5/-/112 | Kugelbund | 126,0 kg |
| **29210200** | 1200 | 1275 | 1650 | 5/-/112 | Kugelbund | 128,0 kg |
| **29210300** | 1300 | 1375 | 1750 | 5/-/112 | Kugelbund | 130,0 kg |
| **29210400** | 1400 | 1475 | 1850 | 5/-/112 | Kugelbund | 132,0 kg |
| **29210500** | 1500 | 1575 | 1950 | 5/-/112 | Kugelbund | 134,0 kg |
| **29210600** | 1600 | 1675 | 2050 | 5/-/112 | Kugelbund | 136,0 kg |
| **29210700** | 1700 | 1775 | 2150 | 5/-/112 | Kugelbund | 138,0 kg |
| **29210800** | 1800 | 1875 | 2250 | 5/-/112 | Kugelbund | 140,0 kg |

.

**Achsenfabrik H. & F. Nieper GmbH & Co. KG,** **Höhscheider Weg 19, 42699 Solingen, Tel. 0212-646-0, Fax 0212-646-46**
**E-MAIL: MAIL@NIEPER.DE - VERKAUF@NIEPER.DE - TECHNIK@NIEPER.DE**

# NIEPER Achsaggregate GF3000 - GF3500

Die Achsaggregate sind bereits einbaufertig vormontiert

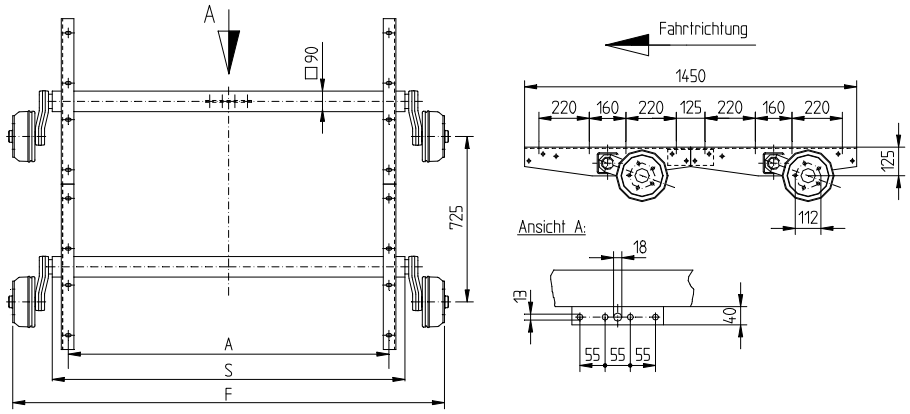


## GF 3000

**zul. Gesamtgewicht 3000kg**

Zul. Einpreßtiefen ET 26 - ET 40, wartungsfreie Radlagerung

| Art.nr. | A | S | F | LK | Schrauben | Gewicht |
|---|---|---|---|---|---|---|
| **28510000** | 1000 | 1110 | 1485 | 5/-/112 | Kugelbund | 165,8 kg |
| **28510100** | 1100 | 1210 | 1585 | 5/-/112 | Kugelbund | 168,4 kg |
| **28510200** | 1200 | 1310 | 1685 | 5/-/112 | Kugelbund | 171,0 kg |
| **28510300** | 1300 | 1410 | 1785 | 5/-/112 | Kugelbund | 173,6 kg |
| **28510400** | 1400 | 1510 | 1885 | 5/-/112 | Kugelbund | 176,2 kg |
| **28510500** | 1500 | 1610 | 1985 | 5/-/112 | Kugelbund | 178,8 kg |
| **28510600** | 1600 | 1710 | 2085 | 5/-/112 | Kugelbund | 181,4 kg |
| **28510700** | 1700 | 1810 | 2185 | 5/-/112 | Kugelbund | 184,0 kg |
| **28510800** | 1800 | 1910 | 2285 | 5/-/112 | Kugelbund | 186,6 kg |
| **28510900** | 1900 | 2010 | 2385 | 5/-/112 | Kugelbund | 189,2 kg |

## GF 3000 - ET0

**zul. Gesamtgewicht 3000kg**

Spezialfahrgestelle für Felgen ET -5 - ET 10, wartungsfreie Radlagerung

| Art.nr. | A | S | F | LK | Schrauben | Gewicht |
|---|---|---|---|---|---|---|
| **28520000** | 1000 | 1075 | 1450 | 5/-/112 | Kugelbund | 159,8 kg |
| **28520100** | 1100 | 1175 | 1550 | 5/-/112 | Kugelbund | 162,4 kg |
| **28520200** | 1200 | 1275 | 1650 | 5/-/112 | Kugelbund | 165,0 kg |
| **28520300** | 1300 | 1375 | 1750 | 5/-/112 | Kugelbund | 167,6 kg |
| **28520400** | 1400 | 1475 | 1850 | 5/-/112 | Kugelbund | 170,2 kg |
| **28520500** | 1500 | 1575 | 1950 | 5/-/112 | Kugelbund | 172,8 kg |
| **28520600** | 1600 | 1675 | 2050 | 5/-/112 | Kugelbund | 175,4 kg |
| **28520700** | 1700 | 1775 | 2150 | 5/-/112 | Kugelbund | 178,0 kg |
| **28520800** | 1800 | 1875 | 2250 | 5/-/112 | Kugelbund | 180,6 kg |
| **28520900** | 1900 | 1975 | 2350 | 5/-/112 | Kugelbund | 183,2 kg |

## GF 3500

**zul. Gesamtgewicht 3500kg**

Zul. Einpreßtiefen ET 26 - ET 40, wartungsfreie Radlagerung

| Art.nr. | A | S | F | LK | Schrauben | Gewicht |
|---|---|---|---|---|---|---|
| **28700000** | 1000 | 1090 | 1485 | 5/-/112 | Kugelbund | 195,4 kg |
| **28700100** | 1100 | 1190 | 1585 | 5/-/112 | Kugelbund | 198,0 kg |
| **28700200** | 1200 | 1290 | 1685 | 5/-/112 | Kugelbund | 200,6 kg |
| **28700300** | 1300 | 1390 | 1785 | 5/-/112 | Kugelbund | 203,2 kg |
| **28700400** | 1400 | 1490 | 1885 | 5/-/112 | Kugelbund | 205,8 kg |
| **28700500** | 1500 | 1590 | 1985 | 5/-/112 | Kugelbund | 208,4 kg |
| **28700600** | 1600 | 1690 | 2085 | 5/-/112 | Kugelbund | 211,0 kg |
| **28700700** | 1700 | 1790 | 2185 | 5/-/112 | Kugelbund | 213,6 kg |
| **28700800** | 1800 | 1890 | 2285 | 5/-/112 | Kugelbund | 216,2 kg |
| **28700900** | 1900 | 1990 | 2385 | 5/-/112 | Kugelbund | 218,8 kg |

**Achsenfabrik H. & F. Nieper GmbH & Co. KG,** **Höhscheider Weg 19, 42699 Solingen, Tel. 0212-646-0, Fax 0212-646-46**
**E-MAIL: MAIL@NIEPER.DE - VERKAUF@NIEPER.DE - TECHNIK@NIEPER.DE**

# NIEPER Achsaggregate GF3000/80 - GF3500/80

Die Achsaggregate sind bereits einbaufertig vormontiert

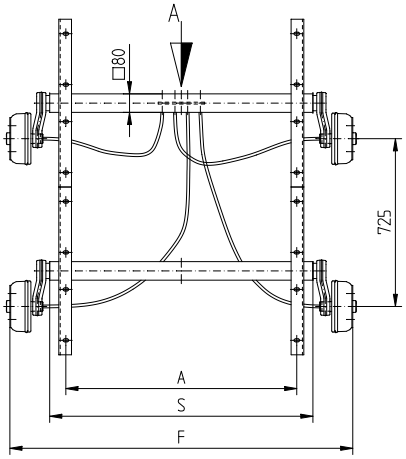


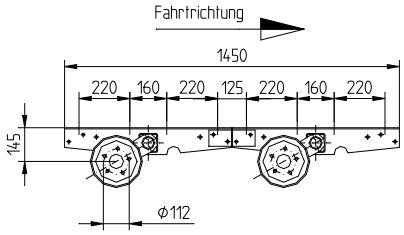


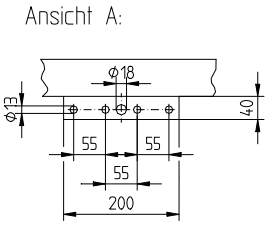


## GF 3000/80

**zul. Gesamtgewicht 3000kg**

Zul. Einpreßtiefen ET 26 - ET 40, wartungsfreie Radlagerung

| Art.nr. | A | S | F | LK | Schrauben | Gewicht |
|---|---|---|---|---|---|---|
| **28810000** | 1000 | 1110 | 1485 | 5/-/112 | Kugelbund | 143,2 kg |
| **28810100** | 1100 | 1210 | 1585 | 5/-/112 | Kugelbund | 145,5 kg |
| **28810200** | 1200 | 1310 | 1685 | 5/-/112 | Kugelbund | 147,7 kg |
| **28810300** | 1300 | 1410 | 1785 | 5/-/112 | Kugelbund | 149,9 kg |
| **28810400** | 1400 | 1510 | 1885 | 5/-/112 | Kugelbund | 152,1 kg |
| **28810500** | 1500 | 1610 | 1985 | 5/-/112 | Kugelbund | 154,3 kg |
| **28810600** | 1600 | 1710 | 2085 | 5/-/112 | Kugelbund | 156,6 kg |
| **28810700** | 1700 | 1810 | 2185 | 5/-/112 | Kugelbund | 158,8 kg |
| **28810800** | 1800 | 1910 | 2285 | 5/-/112 | Kugelbund | 161,0 kg |
| **28810900** | 1900 | 2010 | 2385 | 5/-/112 | Kugelbund | 163,2 kg |

## GF 3000/80 - ET0

**zul. Gesamtgewicht 3000kg**

Spezialfahrgestelle für Felgen ET -5 - ET 10, wartungsfreie Radlagerung

| Art.nr. | A | S | F | LK | Schrauben | Gewicht |
|---|---|---|---|---|---|---|
| **28820000** | 1000 | 1075 | 1450 | 5/-/112 | Kugelbund | 140,1 kg |
| **28820100** | 1100 | 1175 | 1550 | 5/-/112 | Kugelbund | 142,3 kg |
| **28820200** | 1200 | 1275 | 1650 | 5/-/112 | Kugelbund | 144,5 kg |
| **28820300** | 1300 | 1375 | 1750 | 5/-/112 | Kugelbund | 146,8 kg |
| **28820400** | 1400 | 1475 | 1850 | 5/-/112 | Kugelbund | 149,0 kg |
| **28820500** | 1500 | 1575 | 1950 | 5/-/112 | Kugelbund | 151,2 kg |
| **28820600** | 1600 | 1675 | 2050 | 5/-/112 | Kugelbund | 153,4 kg |
| **28820700** | 1700 | 1775 | 2150 | 5/-/112 | Kugelbund | 155,6 kg |
| **28820800** | 1800 | 1875 | 2250 | 5/-/112 | Kugelbund | 157,9 kg |

## GF 3500/80

**zul. Gesamtgewicht 3500kg**

Zul. Einpreßtiefen ET 26 - ET 40, wartungsfreie Radlagerung

| Art.nr. | A | S | F | LK | Schrauben | Gewicht |
|---|---|---|---|---|---|---|
| **28830000** | 1000 | 1090 | 1485 | 5/-/112 | Kugelbund | 175,2 kg |
| **28830100** | 1100 | 1190 | 1585 | 5/-/112 | Kugelbund | 177,4 kg |
| **28830200** | 1200 | 1290 | 1685 | 5/-/112 | Kugelbund | 179,6 kg |
| **28830300** | 1300 | 1390 | 1785 | 5/-/112 | Kugelbund | 181,9 kg |
| **28830400** | 1400 | 1490 | 1885 | 5/-/112 | Kugelbund | 184,1 kg |
| **28830500** | 1500 | 1590 | 1985 | 5/-/112 | Kugelbund | 186,3 kg |
| **28830600** | 1600 | 1690 | 2085 | 5/-/112 | Kugelbund | 188,5 kg |
| **28830700** | 1700 | 1790 | 2185 | 5/-/112 | Kugelbund | 190,7 kg |
| **28830800** | 1800 | 1890 | 2285 | 5/-/112 | Kugelbund | 193,0 kg |
| **28830900** | 1900 | 1990 | 2385 | 5/-/112 | Kugelbund | 195,2 kg |

**Achsenfabrik H. & F. Nieper GmbH & Co. KG,** **Höhscheider Weg 19, 42699 Solingen, Tel. 0212-646-0, Fax 0212-646-46**
**E-MAIL: MAIL@NIEPER.DE - VERKAUF@NIEPER.DE - TECHNIK@NIEPER.DE**

# NIEPER Tridemaggregate GF3500 - ET0

Spezialfahrgestelle mit drei Bremsachsen (Achsabstand unter 1m )
Zulässiges Gesamtgewicht 3500 kg
Für Bereifung 195/50 B10
Zul. Einpreßtiefen ET -5 bis ET 10, wartungsfreie Radlagerung
Die Achsaggregate sind bereits einbaufertig vormontiert

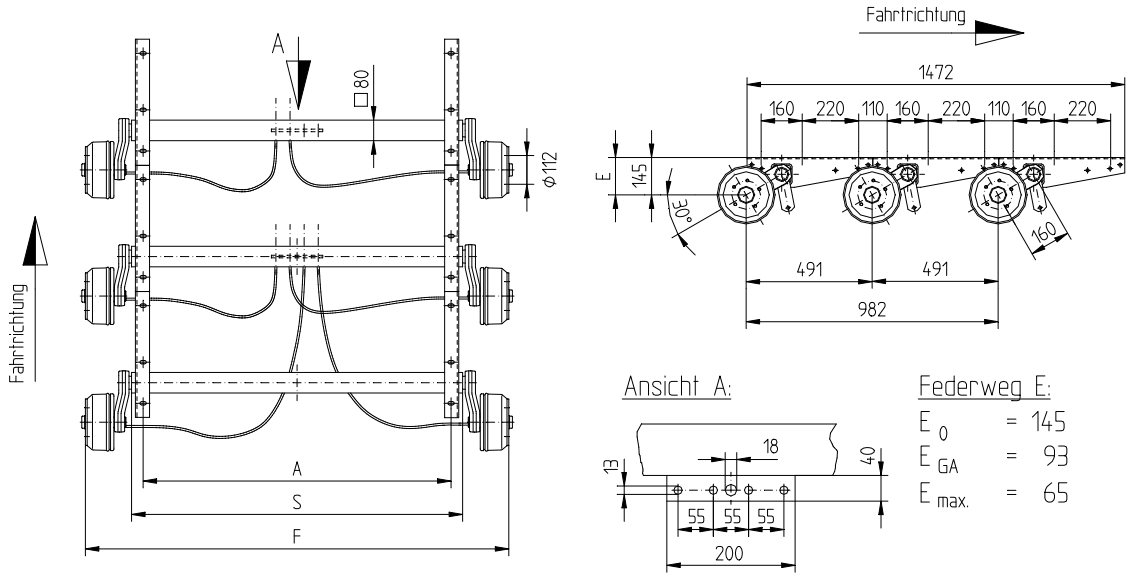


## GF3500 – ET0

**zul. Gesamtgewicht 3500kg**

| Art.nr. | A | S | F | LK | Schrauben | Gewicht | |
|---|---|---|---|---|---|---|---|
| **28540000** | 1000 | 1075 | 1450 | 5/-/112 | Kugelbund | 186,0 | kg |
| **28540100** | 1100 | 1175 | 1550 | 5/-/112 | Kugelbund | 189,0 | kg |
| **28540200** | 1200 | 1275 | 1650 | 5/-/112 | Kugelbund | 192,0 | kg |
| **28540300** | 1300 | 1375 | 1750 | 5/-/112 | Kugelbund | 195,0 | kg |
| **28540400** | 1400 | 1475 | 1850 | 5/-/112 | Kugelbund | 198,0 | kg |
| **28540500** | 1500 | 1575 | 1950 | 5/-/112 | Kugelbund | 201,0 | kg |
| **28540600** | 1600 | 1675 | 2050 | 5/-/112 | Kugelbund | 204,0 | kg |
| **28540700** | 1700 | 1775 | 2150 | 5/-/112 | Kugelbund | 207,0 | kg |
| **28540800** | 1800 | 1875 | 2250 | 5/-/112 | Kugelbund | 210,0 | kg |

**Achsenfabrik H. & F. Nieper GmbH & Co. KG,** **Höhscheider Weg 19, 42699 Solingen, Tel. 0212-646-0, Fax 0212-646-46**
**E-MAIL: MAIL@NIEPER.DE - VERKAUF@NIEPER.DE - TECHNIK@NIEPER.DE**

# NIEPER Gummifeder – Tandem - Aggregat GTL 2700

Optimale Lastverteilung z.B. bei Betrieb hinter Reisebussen
Vorder- und Hinterachse mit schwenkbarer Verbindung
Achsaggregat 2700 kg mit Radbremse 200x50 RAK
Wartungsfreie Kompaktlagerung
Die Fahrgestelle sind bereits einbaufertig vormontiert
Zulässige Einpresstiefen: ET 26 – ET 40

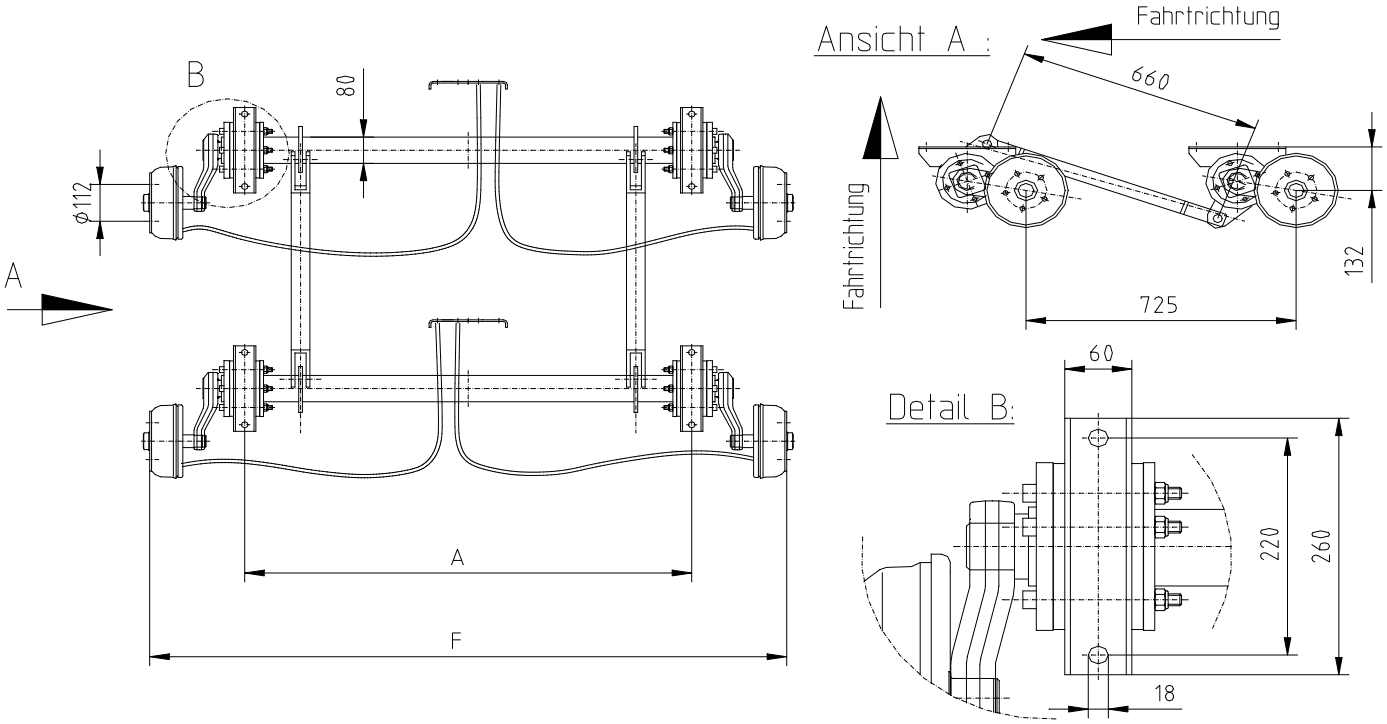


## GTL 2700

**zul. Gesamtgewicht 2700kg**

| Art.nr. | A | F | LK | Schrauben | Bremseile | Gewicht |
|---|---|---|---|---|---|---|
| **29300000** | 1000 | 1510 | 5/-/112 | Kugelbund | 1440/1230 mm | 110,0 kg |
| **29300100** | 1100 | 1610 | 5/-/112 | Kugelbund | 1440/1230 mm | 112,0 kg |
| **29300200** | 1200 | 1710 | 5/-/112 | Kugelbund | 1440/1230 mm | 114,0 kg |
| **29300300** | 1300 | 1810 | 5/-/112 | Kugelbund | 1540/1330 mm | 116,0 kg |
| **29300400** | 1400 | 1910 | 5/-/112 | Kugelbund | 1540/1330 mm | 118,0 kg |
| **29300500** | 1500 | 2010 | 5/-/112 | Kugelbund | 1540/1330 mm | 120,0 kg |
| **29300600** | 1600 | 2110 | 5/-/112 | Kugelbund | 1740/1430 mm | 122,0 kg |
| **29300700** | 1700 | 2210 | 5/-/112 | Kugelbund | 1740/1430 mm | 124,0 kg |
| **29300800** | 1800 | 2310 | 5/-/112 | Kugelbund | 1740/1430 mm | 126,0 kg |

Preis und Lieferzeit für die gewünschte Ausführung nennt Ihnen unsere Abteilung Verkauf gerne.

**Achtung:**

**Bitte beachten Sie, daß wir für den Betrieb von Tandemachsen hinter luftgefederten Fahrzeugen (z.B. Reisebusse) ausschließlich die Tandemaggregate Typ GTL freigeben, da schwere Beschädigungen der Achsen und Auflaufeinrichtungen ansonsten nicht ausgeschlossen werden können. Der Einsatz von Standardachsen (Typ GFA oder GH) ist bei oben genanntem Lastfall nur zulässig, wenn eine Einzelachse eingesetzt wird.**

**Achsenfabrik H. & F. Nieper GmbH & Co. KG,** **Höhscheider Weg 19, 42699 Solingen, Tel. 0212-646-0, Fax 0212-646-46**
**E-MAIL: MAIL@NIEPER.DE - VERKAUF@NIEPER.DE - TECHNIK@NIEPER.DE**

# NIEPER Gummifeder – Tandem - Aggregat GTL 3000

Optimale Lastverteilung z.B. bei Betrieb hinter Reisebussen
Vorder- und Hinterachse mit schwenkbarer Verbindung
Achsaggregat 3000 kg mit Radbremse 200x50 RAK
Wartungsfreie Kompaktlagerung
Die Fahrgestelle sind bereits einbaufertig vormontiert
Zulässige Einpresstiefen: ET 26 – ET 40

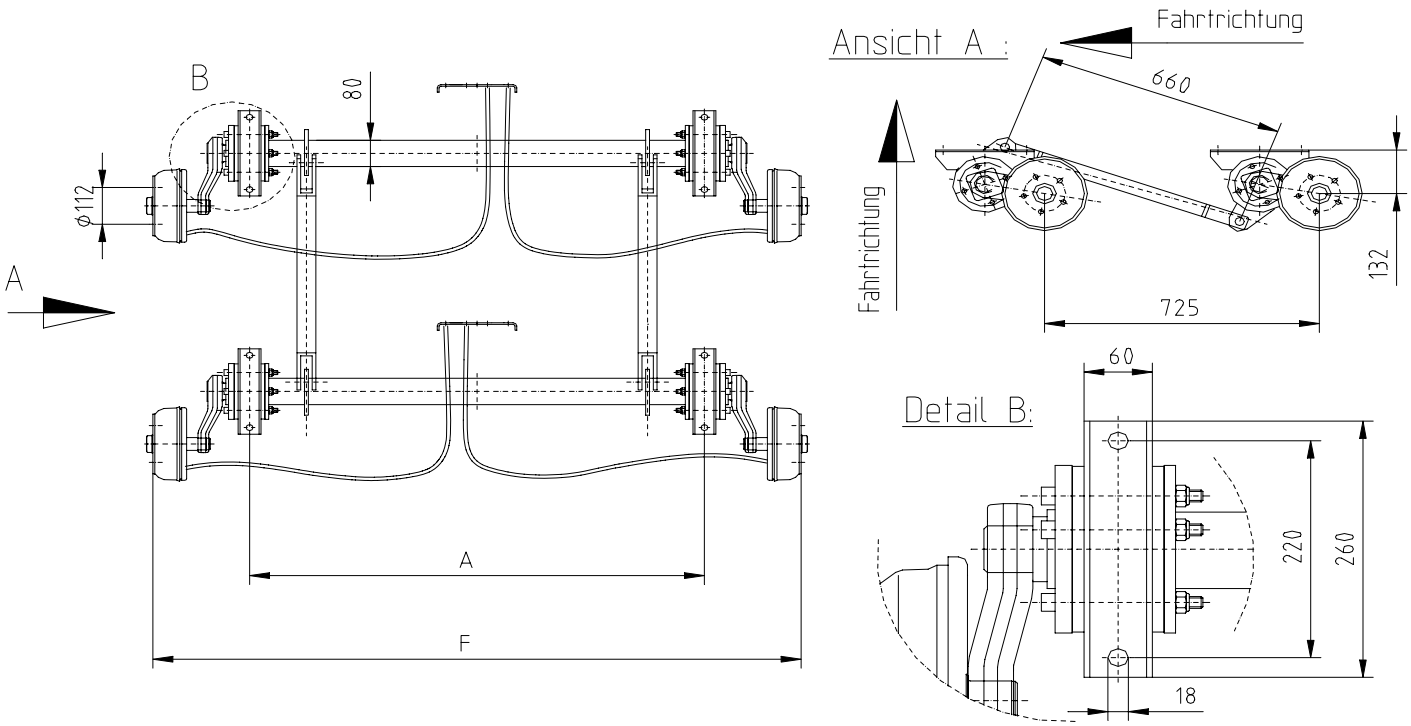


## GTL 3000

**zul. Gesamtgewicht 3000 kg**

| Art.nr. | A | F | LK | Schrauben | Bremseile | Gewicht |
|---|---|---|---|---|---|---|
| **29320000** | 1000 | 1500 | 5/-/112 | Kugelbund | 1440/1230 mm | 110,0 kg |
| **29320100** | 1100 | 1600 | 5/-/112 | Kugelbund | 1440/1230 mm | 112,0 kg |
| **29320200** | 1200 | 1700 | 5/-/112 | Kugelbund | 1440/1230 mm | 114,0 kg |
| **29320300** | 1300 | 1800 | 5/-/112 | Kugelbund | 1540/1330 mm | 116,0 kg |
| **29320400** | 1400 | 1900 | 5/-/112 | Kugelbund | 1540/1330 mm | 118,0 kg |
| **29320500** | 1500 | 2000 | 5/-/112 | Kugelbund | 1540/1330 mm | 120,0 kg |
| **29320600** | 1600 | 2100 | 5/-/112 | Kugelbund | 1740/1430 mm | 122,0 kg |
| **29320700** | 1700 | 2200 | 5/-/112 | Kugelbund | 1740/1430 mm | 124,0 kg |
| **29320800** | 1800 | 2300 | 5/-/112 | Kugelbund | 1740/1430 mm | 126,0 kg |

Preis und Lieferzeit für die gewünschte Ausführung nennt Ihnen unsere Abteilung Verkauf gerne.

**Achtung:**

**Bitte beachten Sie, daß wir für den Betrieb von Tandemachsen hinter luftgefederten Fahrzeugen (z.B. Reisebusse) ausschließlich die Tandemaggregate Typ GTL freigeben, da schwere Beschädigungen der Achsen und Auflaufeinrichtungen ansonsten nicht ausgeschlossen werden können. Der Einsatz von Standardachsen (Typ GFA oder GH) ist bei oben genanntem Lastfall nur zulässig, wenn eine Einzelachse eingesetzt wird.**

**Achsenfabrik H. & F. Nieper GmbH & Co. KG,** **Höhscheider Weg 19, 42699 Solingen, Tel. 0212-646-0, Fax 0212-646-46**
**E-MAIL: MAIL@NIEPER.DE - VERKAUF@NIEPER.DE - TECHNIK@NIEPER.DE**

# NIEPER Gummifeder – Tandem - Aggregat GTL 3500

Optimale Lastverteilung z.B. bei Betrieb hinter Reisebussen
Vorder- und Hinterachse mit schwenkbarer Verbindung
Achsaggregat 3500 kg mit Radbremse 250x40 RAK
Wartungsfreie Kompaktlagerung
Die Fahrgestelle sind bereits einbaufertig vormontiert
Zulässige Einpresstiefen: ET 26 – ET 40

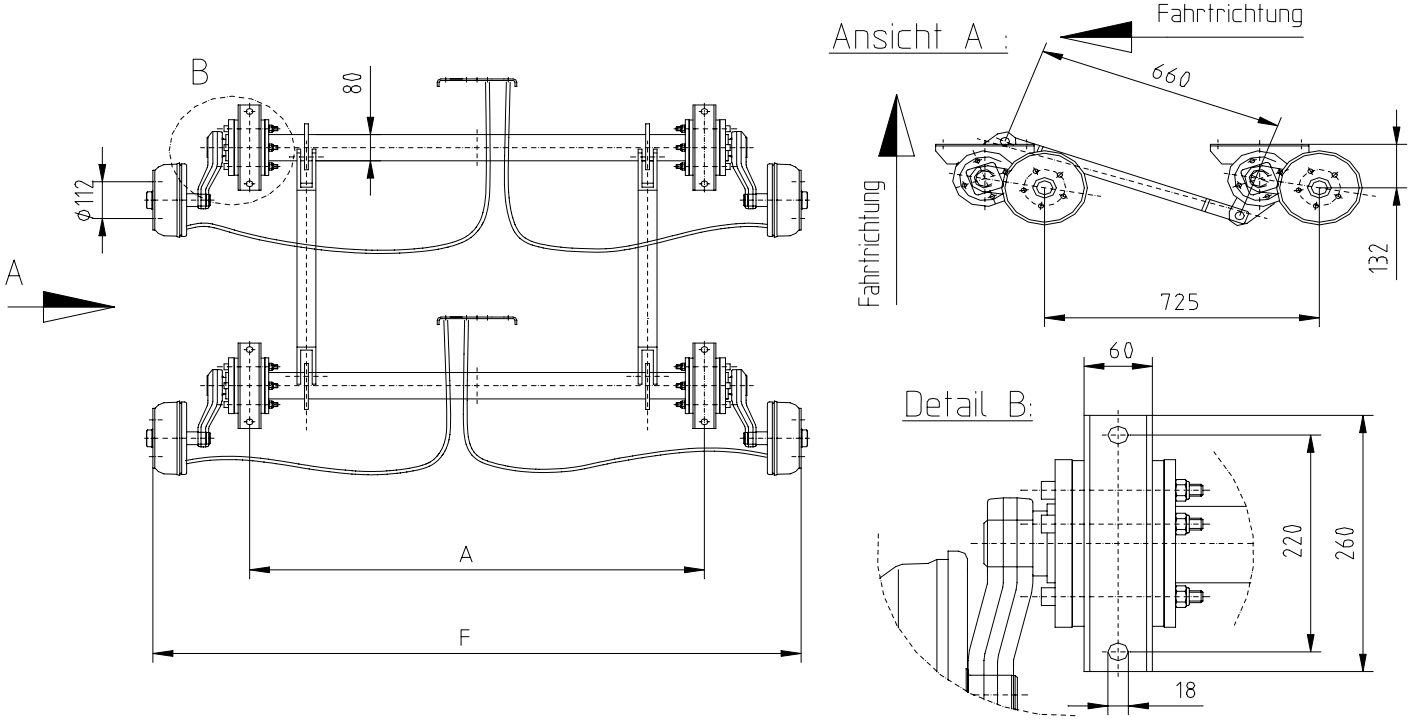


## GTL 3500

**zul. Gesamtgewicht 3500 kg**

| Art.nr. | A | F | LK | Schrauben | Bremseile | Gewicht |
|---|---|---|---|---|---|---|
| **29340000** | 1000 | 1485 | 5/-/112 | Kugelbund | 1440/1230 mm | 110,0 kg |
| **29340100** | 1100 | 1585 | 5/-/112 | Kugelbund | 1440/1230 mm | 112,0 kg |
| **29340200** | 1200 | 1685 | 5/-/112 | Kugelbund | 1440/1230 mm | 114,0 kg |
| **29340300** | 1300 | 1785 | 5/-/112 | Kugelbund | 1540/1330 mm | 116,0 kg |
| **29340400** | 1400 | 1885 | 5/-/112 | Kugelbund | 1540/1330 mm | 118,0 kg |
| **29340500** | 1500 | 1985 | 5/-/112 | Kugelbund | 1540/1330 mm | 120,0 kg |
| **29340600** | 1600 | 2085 | 5/-/112 | Kugelbund | 1740/1430 mm | 122,0 kg |
| **29340700** | 1700 | 2185 | 5/-/112 | Kugelbund | 1740/1430 mm | 124,0 kg |
| **29340800** | 1800 | 2285 | 5/-/112 | Kugelbund | 1740/1430 mm | 126,0 kg |

Preis und Lieferzeit für die gewünschte Ausführung nennt Ihnen unsere Abteilung Verkauf gerne.

**Achtung:**

**Bitte beachten Sie, daß wir für den Betrieb von Tandemachsen hinter luftgefederten Fahrzeugen (z.B. Reisebusse) ausschließlich die Tandemaggregate Typ GTL freigeben, da schwere Beschädigungen der Achsen und Auflaufeinrichtungen ansonsten nicht ausgeschlossen werden können. Der Einsatz von Standardachsen (Typ GFA oder GH) ist bei oben genanntem Lastfall nur zulässig, wenn eine Einzelachse eingesetzt wird.**

**Achsenfabrik H. & F. Nieper GmbH & Co. KG,** **Höhscheider Weg 19, 42699 Solingen, Tel. 0212-646-0, Fax 0212-646-46**
**E-MAIL: MAIL@NIEPER.DE - VERKAUF@NIEPER.DE - TECHNIK@NIEPER.DE**

# NIEPER-Zugdeichseln für ungebremste Anhänger

## 1. Gerade Zugdeichseln

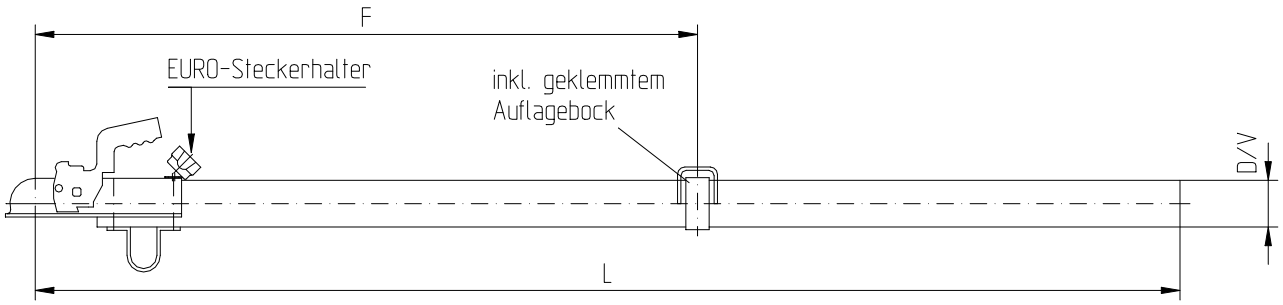


| Zul. Gesamt-gewicht | Typ | ECE-Prüf-protokoll | max. Stützlast | Art.-nr. | D/V [mm] | L [mm] | Gewicht |
|---|---|---|---|---|---|---|---|
| bis 750 kg | ZR 0.8 Ausf. A3 | E1 55R 011982 | 75 kg | **01001210** | Ø 60 | 2000 | 9,6 kg |
| | | | | **01002210** | Ø 60 | 2500 | 11,7 kg |
| | | | | **01003210** | Ø 60 | 3000 | 13,8 kg |
| | ZR 1.2 Ausf. A4 | E1 55R 011965 | 100 kg | **01151210** | Ø 70 | 2000 | 13,9 kg |
| | | | | **01152210** | Ø 70 | 2500 | 17,2 kg |
| | | | | **01153210** | Ø 70 | 3000 | 20,5 kg |
| | ZRV 8 Ausf. A2 | E1 55R 011981 | 75 kg | **36071200** | □ 60 | 2000 | 11,5 kg |
| | | | | **36071300** | □ 60 | 2500 | 14,0 kg |
| | | | | **36071400** | □ 60 | 3000 | 16,5 kg |

## 2. Gekröpfte Zugdeichseln

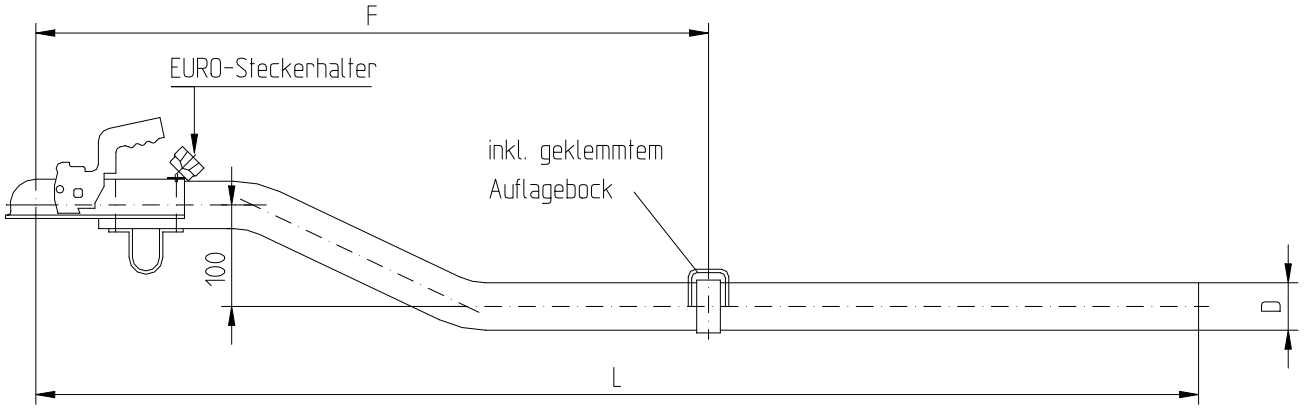


| Zul. Gesamt-gewicht | Typ | ECE-Prüf-protokoll | max. Stützlast | Art.-nr. | D [mm] | L [mm] | Gewicht |
|---|---|---|---|---|---|---|---|
| bis 750 kg | ZR 0.8 Ausf. B3 | E1 55R 011982 | 75 kg | **02031210** | Ø 60 | 2000 | 9,8 kg |
| | | | | **02032210** | Ø 60 | 2500 | 11,9 kg |
| | | | | **02033210** | Ø 60 | 3000 | 14,0 kg |
| | ZR 1.2 Ausf. B4 | E1 55R 011965 | 100 kg | **02121210** | Ø 70 | 2000 | 14,1 kg |
| | | | | **02122210** | Ø 70 | 2500 | 17,4 kg |
| | | | | **02123210** | Ø 70 | 3000 | 20,7 kg |

Andere Längen bis 6000 mm fertigen wir nach Ihren Vorgaben.
Sämtliche Ausführungen auch mit Stützradhalter lieferbar
Passende Klemmschalen zur Verbindung mit dem Achskörper führen wir ab Lager.

**Tabelle der freitragenden Deichsellänge:**

| Typ | Zul. Ges.gew. [kg] | 350 | 400 | 500 | 600 | 700 | 750 |
|---|---|---|---|---|---|---|---|
| ZR 0.8 Ausf. A3 | Maximal | 2514 | 2199 | 1760 | 1466 | 1257 | 1173 |
| ZR 1.2 Ausf. A4 | freitragende | 3697 | 3234 | 2588 | 2156 | 1849 | 1725 |
| ZRV 8 | Deichsellänge | 2669 | 2335 | 1869 | 1557 | 1335 | 1246 |
| ZR 0.8 Ausf. B3 | (F) in mm | 2514 | 2199 | 1760 | 1466 | 1257 | 1157 |
| ZR 1.2 Ausf. B4 | | 3697 | 3234 | 2588 | 2139 | 1731 | 1568 |

**Achsenfabrik H. & F. Nieper GmbH & Co. KG,** **Höhscheider Weg 19, 42699 Solingen, Tel. 0212-646-0, Fax 0212-646-46**
**E-MAIL: MAIL@NIEPER.DE - VERKAUF@NIEPER.DE - TECHNIK@NIEPER.DE**

# Höhenverstellbare Zugdeichseln für ungebremste Anhänger

## 1. VAO 1200 mit Zugkugelkupplung

**zul. Gesamtgewicht 750 kg**

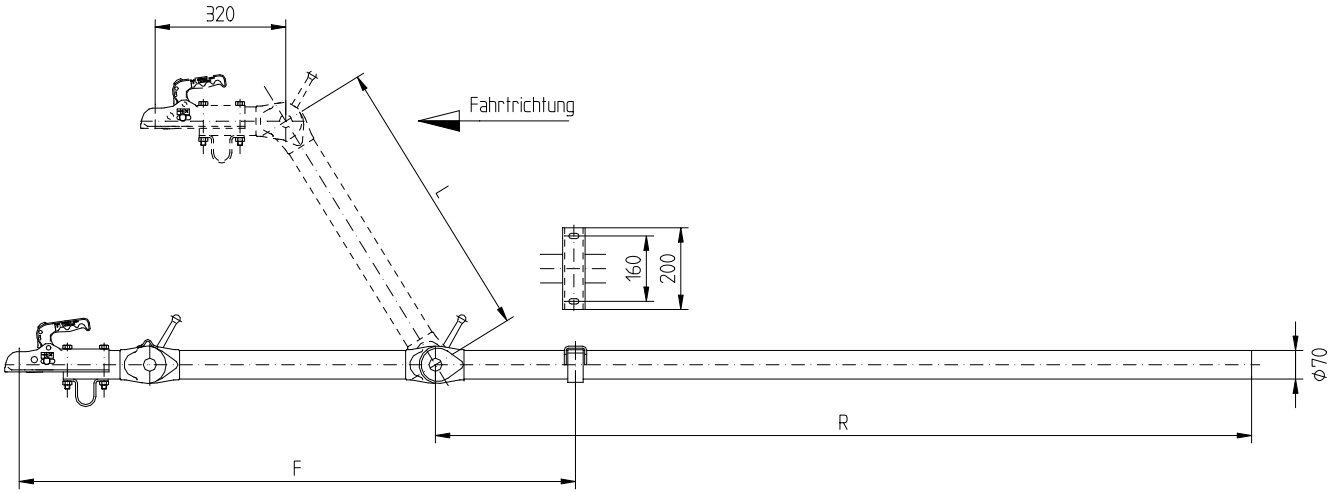


| Typ | Ausf. | L [mm] | R [mm] | Art.-nr. | Gewicht |
|---|---|---|---|---|---|
| **VAO1200 RK** | A1 | 700 | 1500 | **05111100** | 36,5 kg |
| | | | 2000 | **05112100** | 41,0 kg |
| | | | 2500 | **05112600** | 45,5 kg |
| **VAO1200 RK** | C1 | 500 | 1500 | **05101100** | 34,7 kg |
| | | | 2000 | **05102100** | 39,2 kg |
| | | | 2500 | **05102600** | 43,7 kg |
| **VAO1200 RK** | C2 | 500 | 1500 | **05121100** | 31,3 kg |
| | | | 2000 | **05122100** | 34,5 kg |
| | | | 2500 | **05122600** | 37,7 kg |
| **VAO1200 RK** | D1 | 350 | 1500 | **05131100** | 32,8 kg |
| | | | 2000 | **05132100** | 37,3 kg |
| | | | 2500 | **05132600** | 41,8 kg |
| **VAO1200 RK** | D2 | 350 | 1500 | **05141100** | 29,4 kg |
| | | | 2000 | **05142100** | 32,6 kg |
| | | | 2500 | **05142600** | 35,8 kg |

| **Freitragende Deichsellänge F [mm]:** | | | | | | | | | | |
|---|---|---|---|---|---|---|---|---|---|---|
| **$G_a$ [kg]** | | **750** | **700** | **650** | **600** | **550** | **500** | **450** | **400** | **350** |
| Ausführung | **A1** | 1113 | 1240 | 1373 | 1514 | 1664 | 1822 | 1991 | 2156 | 2225 |
| | **C1** | 1472 | 1580 | 1694 | 1814 | 1941 | 2031 | 2092 | 2156 | 2225 |
| | **C2** | 919 | 1012 | 1111 | 1215 | 1325 | 1442 | 1567 | 1651 | 1704 |
| | **D1** | 1738 | 1820 | 1869 | 1920 | 1974 | 2031 | 2092 | 2156 | 2225 |
| | **D2** | 1184 | 1263 | 1347 | 1436 | 1512 | 1556 | 1603 | 1651 | 1704 |

Deichselrohrlängen bis 6000 mm oder Ausführungen mit Stützradhalter auf Anfrage.

## 2. VAO1200 mit Zugkugelkupplung zum Einschweißen

**zul. Gesamtgewicht 750 kg**

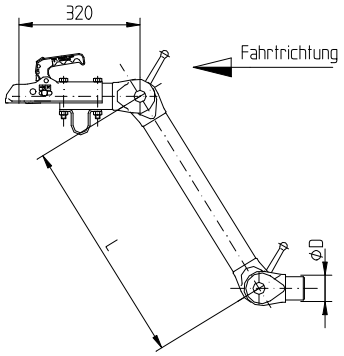


| Typ | Ausf. | L [mm] | D [mm] | Art.-nr. | Gewicht |
|---|---|---|---|---|---|
| **VAO1200 K** | A3 | 700 | 61,7 | **03107300** | 21,1 kg |
| | C3 | 500 | 61,7 | **03103300** | 19,3 kg |
| | D3 | 350 | 61,7 | **03100300** | 17,4 kg |

**Achsenfabrik H. & F. Nieper GmbH & Co. KG,** **Höhscheider Weg 19, 42699 Solingen, Tel. 0212-646-0, Fax 0212-646-46**
**E-MAIL: MAIL@NIEPER.DE - VERKAUF@NIEPER.DE - TECHNIK@NIEPER.DE**

# Höhenverstellbare Zugdeichseln für ungebremste Anhänger

## 1. VAO 1200 mit DIN-Zugöse

**zul. Gesamtgewicht 750 kg**

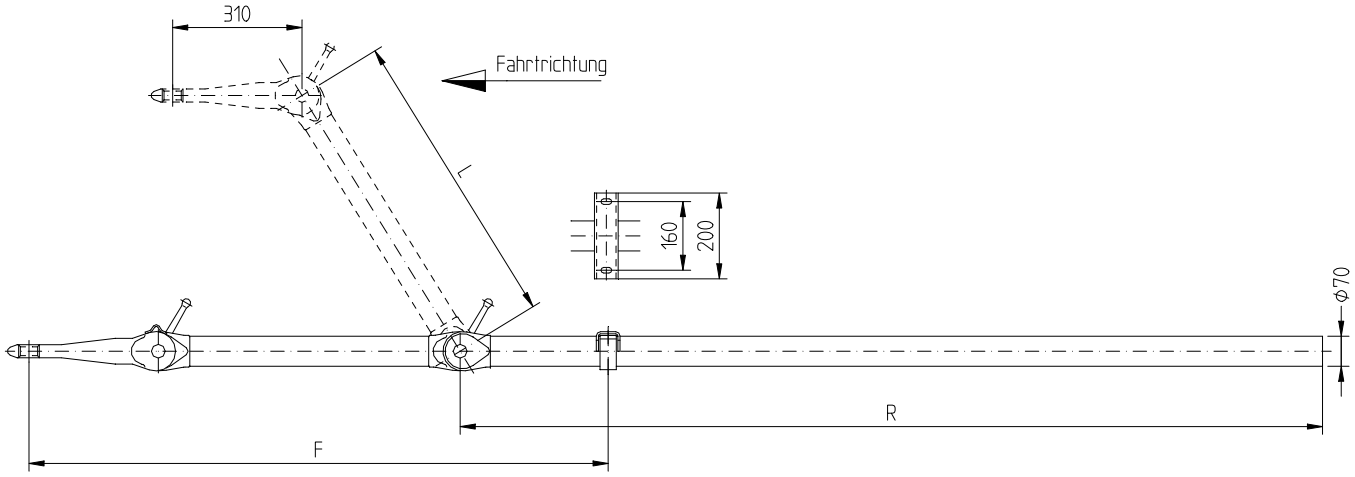


| Typ | Ausf. | L [mm] | R [mm] | Art.-nr. | Gewicht |
|---|---|---|---|---|---|
| **VAO1200 RZ** | A1 | 700 | 1500 | **06181100** | 36,4 kg |
| | | | 2000 | **06182100** | 40,9 kg |
| | | | 2500 | **06183100** | 45,4 kg |
| **VAO1200 RZ** | C1 | 500 | 1500 | **06171100** | 34,6 kg |
| | | | 2000 | **06172100** | 39,1 kg |
| | | | 2500 | **06173100** | 43,6 kg |
| **VAO1200 RZ** | C2 | 500 | 1500 | **06161100** | 31,2 kg |
| | | | 2000 | **06162100** | 34,4 kg |
| | | | 2500 | **06163100** | 37,6 kg |
| **VAO1200 RZ** | D1 | 350 | 1500 | **06190100** | 32,7 kg |
| | | | 2000 | **06190200** | 37,2 kg |
| | | | 2500 | **06190300** | 41,7 kg |
| **VAO1200 RZ** | D2 | 350 | 1500 | **06191100** | 29,3 kg |
| | | | 2000 | **06191200** | 32,5 kg |
| | | | 2500 | **06191300** | 35,7 kg |

| **Freitragende Deichsellänge F [mm]:** | | | | | | | | | | |
|---|---|---|---|---|---|---|---|---|---|---|
| **$G_a$ [kg]** | | **750** | **700** | **650** | **600** | **550** | **500** | **450** | **400** | **350** |
| Ausführung | **A1** | 1113 | 1240 | 1373 | 1514 | 1664 | 1822 | 1991 | 2156 | 2225 |
| | **C1** | 1472 | 1580 | 1694 | 1814 | 1941 | 2031 | 2092 | 2156 | 2225 |
| | **C2** | 919 | 1012 | 1111 | 1215 | 1325 | 1442 | 1567 | 1651 | 1704 |
| | **D1** | 1738 | 1820 | 1869 | 1920 | 1974 | 2031 | 2092 | 2156 | 2225 |
| | **D2** | 1184 | 1263 | 1347 | 1436 | 1512 | 1556 | 1603 | 1651 | 1704 |

Deichselrohrlängen bis 6000 mm oder Ausführungen mit Stützradhalter auf Anfrage.

## 2. VAO1200 mit DIN Zugöse zum Einschweißen

**zul. Gesamtgewicht 750 kg**

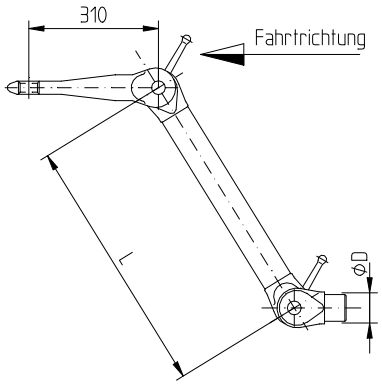


| Typ | Ausf. | L [mm] | D [mm] | Art.-nr. | Gewicht |
|---|---|---|---|---|---|
| **VAO1200 Z** | A3 | 700 | 61,7 | **04107300** | 21,0 kg |
| | C3 | 500 | 61,7 | **04103300** | 19,2 kg |
| | D3 | 350 | 61,7 | **04100300** | 17,3 kg |

# Rohrauflaufeinrichtungen für gebremste Anhänger

## KV13 – KV18 — 750 - 2000 kg

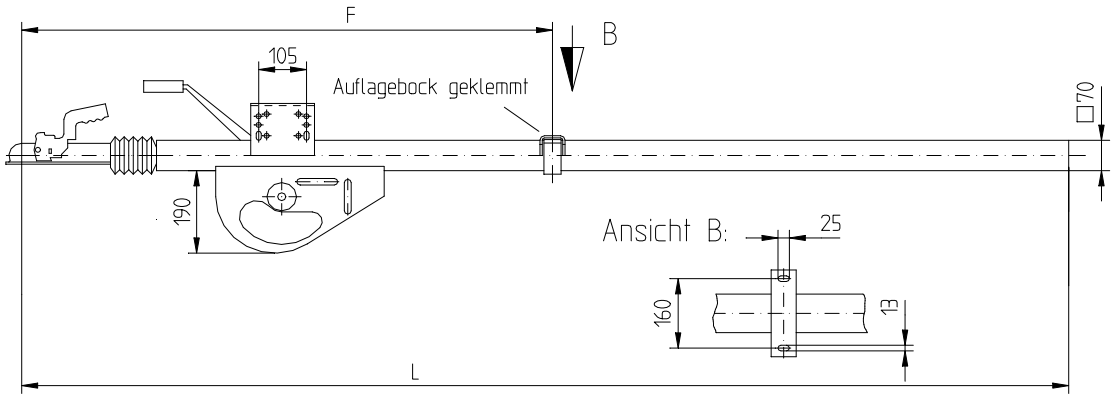


| Zul. Gesamtgewicht | Typ | Art.-Nr. | Max. Stützlast | L [mm] | Gewicht |
|---|---|---|---|---|---|
| 750 - 1400 kg | KV 13 C2 | 41710000 | 100 kg | 2100 | 32,9 kg |
| | | 41720000 | | 2300 | 33,8 kg |
| | | 41730000 | | 2500 | 34,7 kg |
| 750 - 1400 kg | KV 13 C4 | 41810000 | 100 kg | 2100 | 33,4 kg |
| | | 41820000 | | 2300 | 35,4 kg |
| | | 41830000 | | 2500 | 37,4 kg |
| 1100 - 2000 kg | KV 18 | 41910000 | 100 kg | 2100 | 33,6 kg |
| | | 41920000 | | 2300 | 35,6 kg |
| | | 41930000 | | 2500 | 37,6 kg |

## NA35ZR — 2000 – 3500 kg

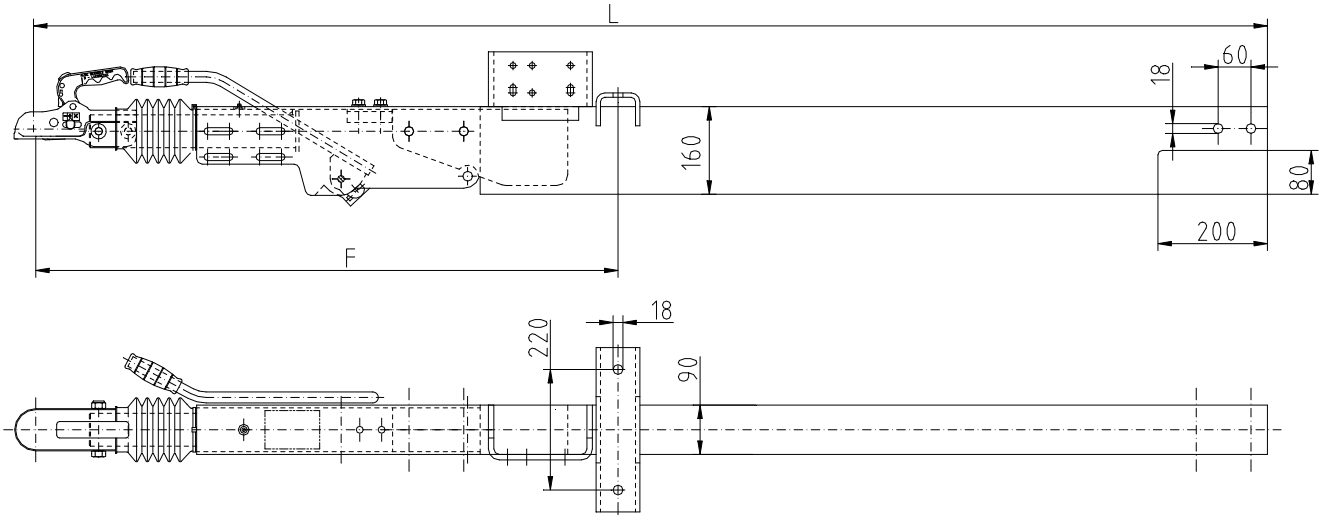


| Zul. Gesamtgewicht | Typ | Art.-Nr. | Max. Stützlast | L [mm] | Gewicht |
|---|---|---|---|---|---|
| 2000 - 3500 kg | NA 35 ZR Ausf. A2 | 50300100 | 150 kg | 2100 | 45,4 kg |
| | | 50301100 | 150 kg | 2300 | 49,0 kg |
| | | 50302100 | 150 kg | 2500 | 52,6 kg |
| | | 50303100 | 150 kg | 3000 | 61,9 kg |

Bremsübertragung für Tandemfahrgestelle im Lieferumfang enthalten.

**Tabelle der zulässigen freitragenden Deichsellängen:**

| Typ | Zul. Ges.gew. [kg] | 750 | 800 | 900 | 1000 | 1100 | 1200 | 1300 | 1400 | 1500 | 1600 | 1700 | 1800 | 2000 |
|---|---|---|---|---|---|---|---|---|---|---|---|---|---|---|
| KV13 C2 | Max. freitragende | 2058 | 1970 | 1815 | 1683 | 1568 | 1441 | 1330 | 1235 | | | | | |
| KV13 C4 | Deichsellänge | 2451 | 2346 | 2161 | 2004 | 1867 | 1716 | 1584 | 1471 | | | | | |
| KV18 | (F) in mm | | | | | 1893 | 1740 | 1606 | 1491 | 1392 | 1305 | 1228 | 1160 | 1044 |

| Typ | Zul. Ges.gew. [kg] | | 2500 | 2600 | 2700 | 2800 | 2900 | 3000 | 3100 | 3200 | 3300 | 3400 | 3500 |
|---|---|---|---|---|---|---|---|---|---|---|---|---|---|
| NA35ZR A2 | Max. (F) in mm | | 3108 | 2944 | 2798 | 2667 | 2549 | 2456 | 2380 | 2309 | 2242 | 2179 | 2119 |

**Achsenfabrik H. & F. Nieper GmbH & Co. KG,** Höhscheider Weg 19, 42699 Solingen, Tel. 0212-646-0, Fax 0212-646-46
**E-MAIL: MAIL@NIEPER.DE - VERKAUF@NIEPER.DE - TECHNIK@NIEPER.DE**

# Auflaufeinrichtung für Zentralrohrbefestigung

## NA35R 2000 – 3500 kg

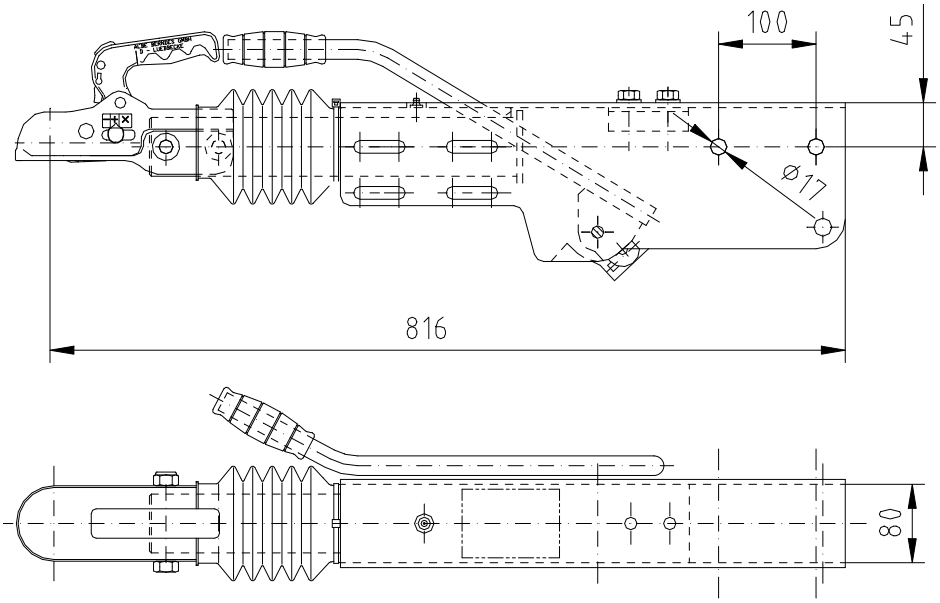


| Zul. Gesamtgewicht | Typ | Art.-Nr. | Max. Stützlast | Gewicht |
|---|---|---|---|---|
| 2000 - 3500 kg | NA 35 R Ausf. A2 | 50400100 | 150 kg | 21,8 kg |

Ideal zum Anflanschen direkt an den Anhängerrahmen z.B. bei amerikanischen Bootstrailern (Aufnahme: 80 Vkt.)

- Keine außenliegende Mechanik
- Passend zu allen gängigen Brems- / Achstypen
- Hochwertige ALBE Zugkugelkupplung
- Gehäuse komplett feuerverzinkt

Preis und Lieferzeit für die gewünschte Ausführung nennt Ihnen unsere Abteilung Verkauf gerne.

# Höhenverstellbare Auflaufeinrichtungen

## NA35 HV 2700 - 3500 kg

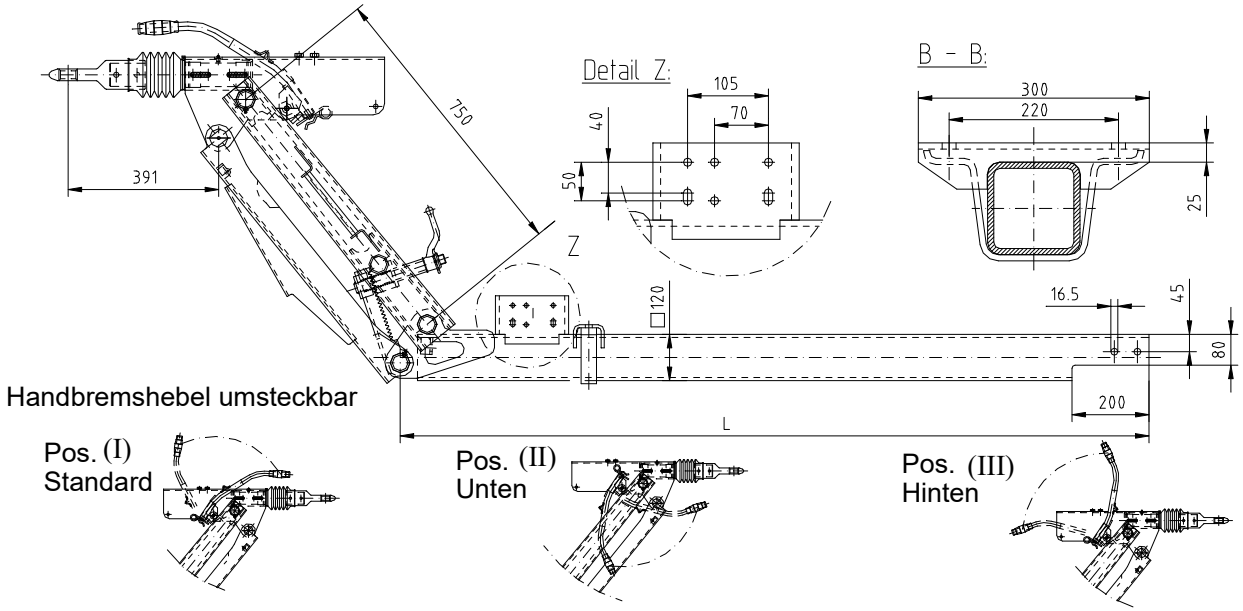


| Zul. Gesamt-gewicht | Art.-nr. | Typ | Ausf. | Kupplung | Zugrohr [mm] | L [mm] | Gewicht |
|---|---|---|---|---|---|---|---|
| 2700 - 3000 | **50010100** | NA35 HV | B 2 | Zugkugel-kupplung | 120 Vkt. | 1945 | 122,0 kg |
| | **50011100** | | | | | 2345 | 130,0 kg |
| | **50012100** | | | | | 2545 | 134,0 kg |
| | **50013100** | | | | | 2845 | 141,0 kg |
| 2700 - 3000 | **50110100** | NA35 HV | B 2 | DIN-Zugöse Ø 40mm | 120 Vkt. | 1945 | 123,0 kg |
| | **50111100** | | | | | 2345 | 131,0 kg |
| | **50112100** | | | | | 2545 | 135,0 kg |
| | **50113100** | | | | | 2845 | 142,0 kg |
| 2700 - 3500 | **50000100** | NA35 HV | A 1 | Zugkugel-kupplung | 120 Vkt. | 1945 | 129,5 kg |
| | **50001100** | | | | | 2345 | 140,0 kg |
| | **50002100** | | | | | 2545 | 145,0 kg |
| | **50003100** | | | | | 2845 | 153,0 kg |
| 2700 - 3500 | **50100100** | NA35 HV | A 1 | DIN-Zugöse Ø 40mm | 120 Vkt. | 1945 | 130,5 kg |
| | **50101100** | | | | | 2345 | 141,0 kg |
| | **50102100** | | | | | 2545 | 146,0 kg |
| | **50103100** | | | | | 2845 | 154,0 kg |

**Vorteile:**
- Keine außenliegende Mechanik
- Handbremshebel umsteckbar
- Schwenken in negativen Bereich möglich, z.B. bei Verwendung besonders großer Räder
- Einfache Handhabung: Parallelverstellung mit nur einem Knebel
- Bremsgestänge geschützt innen liegend
- Komplett feuerverzinkt

Bremsübertragung Tandem serienmäßig im Lieferumfang enthalten.
Bei Bedarf bitte Bremsübertragung Einachser bestellen.

Preis und Lieferzeit für die gewünschte Ausführung nennt Ihnen unsere Abteilung Verkauf gerne.

Maximale freitragende Deichsellänge immer in Nullstellung (4. Rastung) messen

**Tabelle der max. freitragenden Deichsellängen (F):**

| Ausf. | Zul. Ges.gew. [kg] | 2700 | 2800 | 2900 | 3000 | 3100 | 3200 | 3300 | 3400 | 3500 |
|---|---|---|---|---|---|---|---|---|---|---|
| B2 | Max. freitragende | 2705 | 2517 | 2386 | 2267 | | | | | |
| A1 | Deichsellänge F (mm) | 4190 | 3819 | 3519 | 3267 | 3049 | 2858 | 2688 | 2535 | 2421 |

**Achsenfabrik H. & F. Nieper GmbH & Co. KG,** **Höhscheider Weg 19, 42699 Solingen, Tel. 0212-646-0, Fax 0212-646-46**
**E-MAIL: MAIL@NIEPER.DE - VERKAUF@NIEPER.DE - TECHNIK@NIEPER.DE**

# Auflaufeinrichtungen für V-Deichseln

## NA35V

**2000 - 3500 kg**

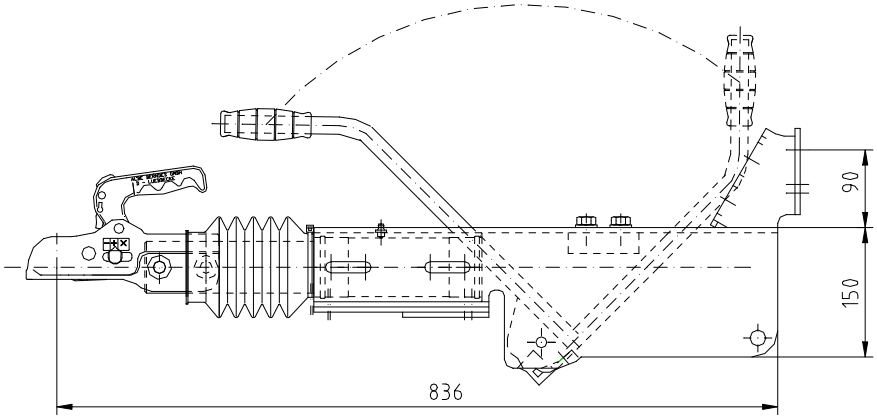


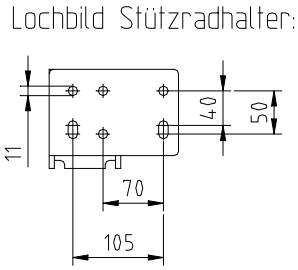


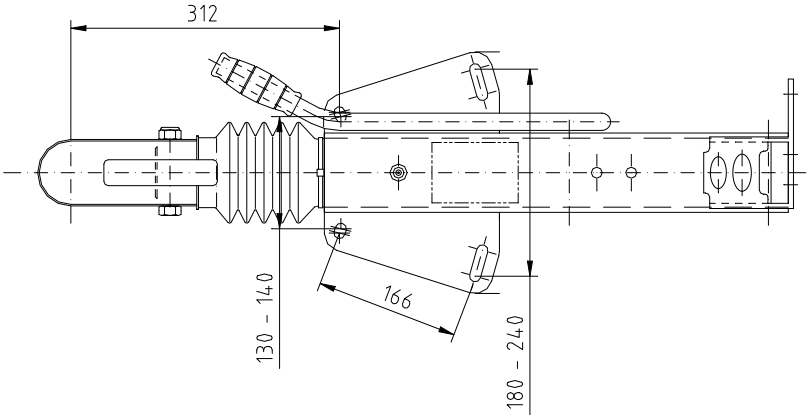


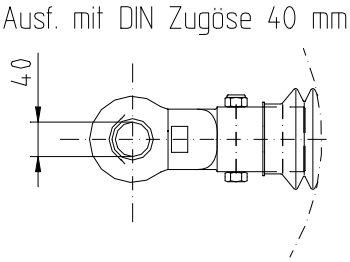


**NA35V mit Zugkugelkupplung**

| Zul. Gesamtgewicht | Typ | Ausführung | Art.-Nr. | Max. Stützlast | Gewicht |
|---|---|---|---|---|---|
| 2000 - 3500 kg | NA 35 V | ohne Stützradhalter | **50200101** | 150 kg | 27,2 kg |
| 2000 - 3500 kg | NA 35 V | mit Stützradhalter | **50200201** | 150 kg | 28,8 kg |

**NA35V mit DIN-Zugöse 40 mm**

| Zul. Gesamtgewicht | Typ | Ausführung | Art.-Nr. | Max. Stützlast | Gewicht |
|---|---|---|---|---|---|
| 2000 - 3500 kg | NA 35 V | ohne Stützradhalter | **50210101** | 150 kg | 27,9 kg |
| 2000 - 3500 kg | NA 35 V | mit Stützradhalter | **50210201** | 150 kg | 29,5 kg |

- Keine außenliegende Mechanik
- Passend zu allen gängigen Brems- / Achstypen
- Montage wahlweise auf oder unter der Zuggabel
- Gehäuse komplett feuerverzinkt

**Achsenfabrik H. & F. Nieper GmbH & Co. KG,** **Höhscheider Weg 19, 42699 Solingen, Tel. 0212-646-0, Fax 0212-646-46**
**E-MAIL: MAIL@NIEPER.DE - VERKAUF@NIEPER.DE - TECHNIK@NIEPER.DE**

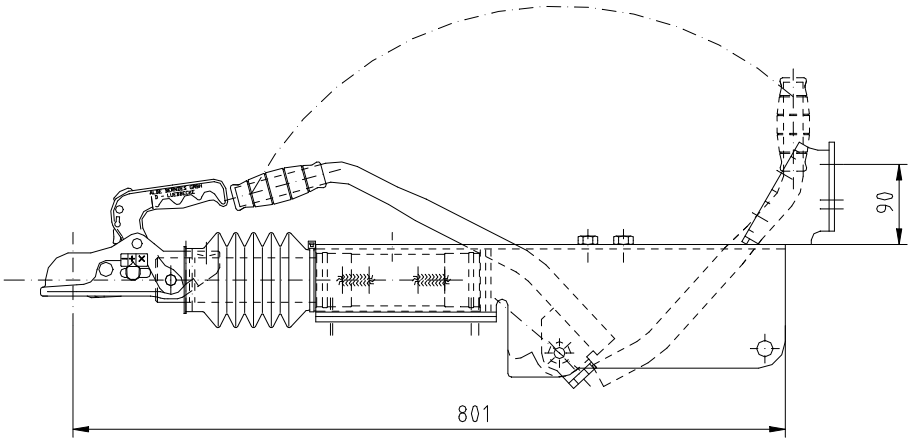


Lochbild Stützradhalter:

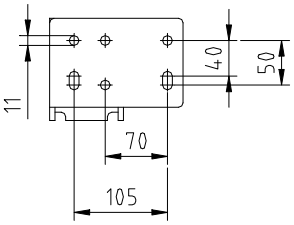


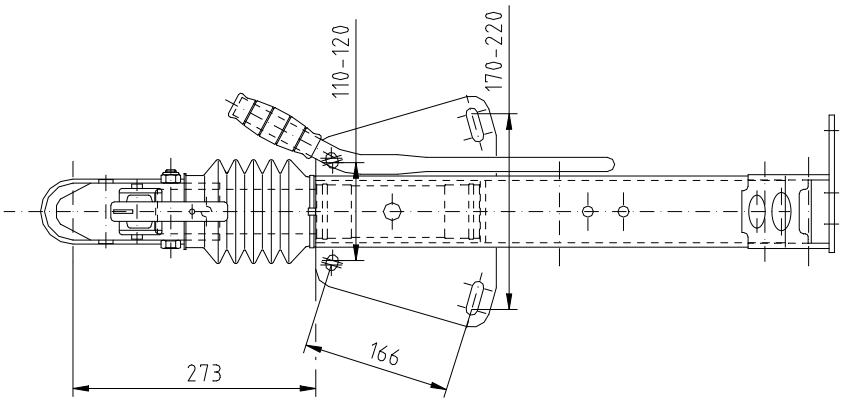


Ausf. mit DIN Zugöse 40 mm

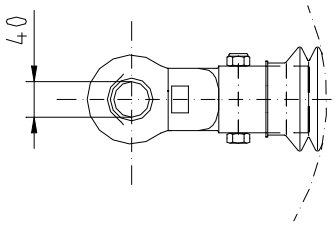


**NA30V mit Zugkugelkupplung**

| Zul. Gesamtgewicht | Typ | Ausführung | Art.-Nr. | Max. Stützlast | Gewicht |
|---|---|---|---|---|---|
| 1750 - 3000 kg | NA 30 V | ohne Stützradhalter | **50220000** | 100 kg | 27,2 kg |
| 1750 - 3000 kg | NA 30 V | mit Stützradhalter | **50221000** | 100 kg | 28,8 kg |

- Keine außenliegende Mechanik
- Passend zu allen gängigen Brems- / Achstypen
- Montage wahlweise auf oder unter der Zuggabel
- Gehäuse komplett feuerverzinkt

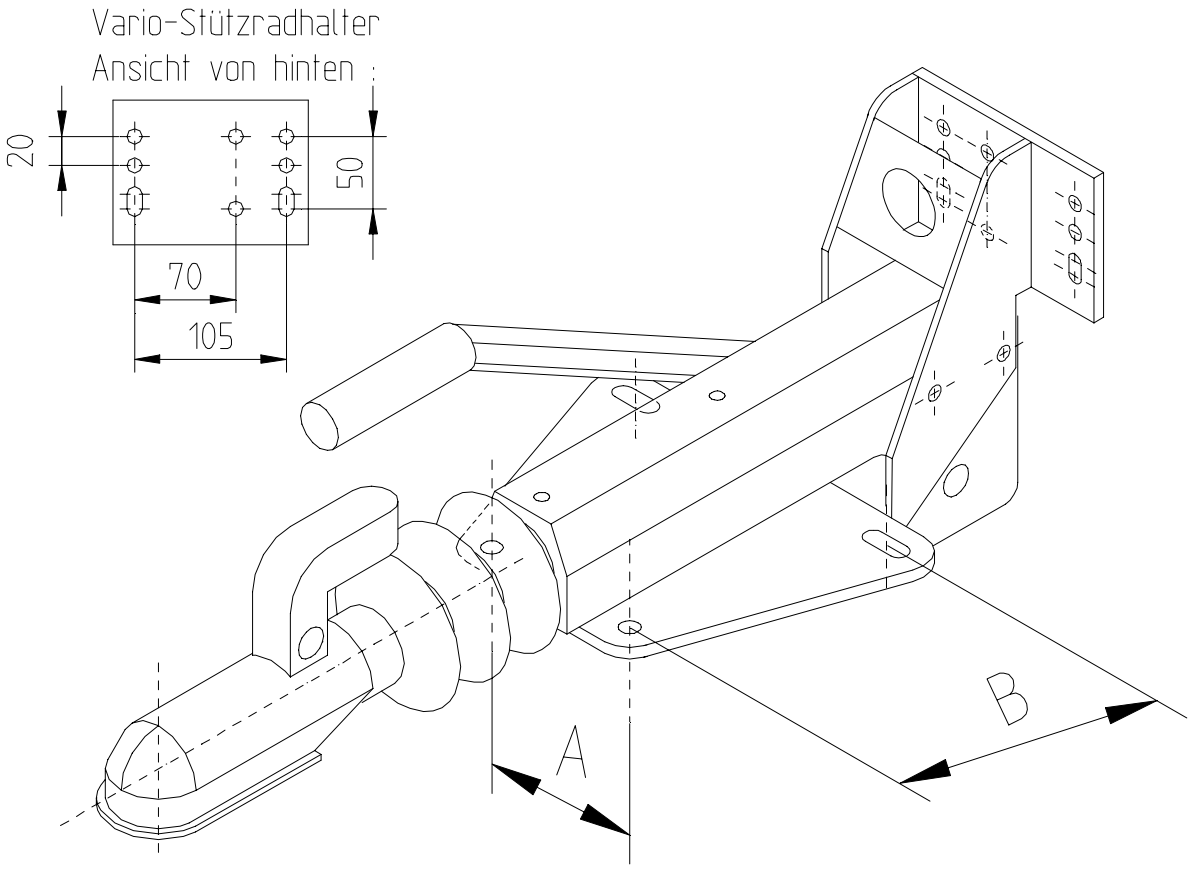


## 1. Auflaufeinrichtungen ohne Konsole für Stützradhalter

| Zul. Gesamtgewicht | Typ | Art.-Nr. | Max. Stützlast | A [mm] | B [mm] | Gewicht |
|---|---|---|---|---|---|---|
| 750 - 1400 kg | KF 13 E | 41115400 | 100 kg | 110-120 | 166 | 16,4 kg |
| 1100 - 2000 kg | KF 20 A | 43500500 | 100 kg | 110-120 | 166 | 17,0 kg |
| 1400 - 2700 kg | KF 27 B | 43700200 | 150 kg | 110-120 | 166 | 21,8 kg |
| 1750 - 3000 kg | NA 30V | 50220000 | 100 kg | 110-120 | 166 | 21,8 kg |
| 1600 - 3000 kg | KF 30 E | 44110200 | 150 kg | 110-120 | 166 | 25,6 kg |
| 2000 - 3500 kg | NA 35V | 50200101 | 150 kg | 130-140 | 166 | 23,5 kg |
| 2700 - 3500 kg | KFG 35 D | 44500500 | 150 kg | 120-140 | 166/207 | 26,8 kg |

## 2. Auflaufeinrichtungen mit Konsole für Stützradhalter

| Zul. Gesamtgewicht | Typ | Art.-Nr. | Max. Stützlast | A [mm] | B [mm] | Gewicht |
|---|---|---|---|---|---|---|
| 750 - 1400 kg | KF 13 E | 41115500 | 100 kg | 110-120 | 166 | 17,1 kg |
| 1100 - 2000 kg | KF 20 A | 43105300 | 100 kg | 110-120 | 166 | 19,0 kg |
| 1400 - 2700 kg | KF 27 B | 43705300 | 150 kg | 110-120 | 166 | 23,8 kg |
| 1750 - 3000 kg | NA 30V | 50221000 | 100 kg | 110-120 | 166 | 22,6 kg |
| 1600 - 3000 kg | KF 30 E | 44115200 | 150 kg | 110-120 | 166 | 25,7 kg |
| 2000 - 3500 kg | NA 35V | 50200201 | 150 kg | 130-140 | 166 | 24,4 kg |
| 2700 - 3500 kg | KFG 35 D | 44500700 | 150 kg | 120-140 | 166/207 | 28,9 kg |

Die Montage kann wahlweise über oder unter den Zugholmen erfolgen

**Alle Auflaufeinrichtungen sind gegen Aufpreis auch mit DIN-Zugöse erhältlich**

# V-Deichseln für PKW-Anhänger

## Zuggabeln ZG 2100

**zul. Gesamtgewicht 2100 kg**

ECE-Protokoll Nr.: E1 55R 010515
zulässige Stützlast 100 kg

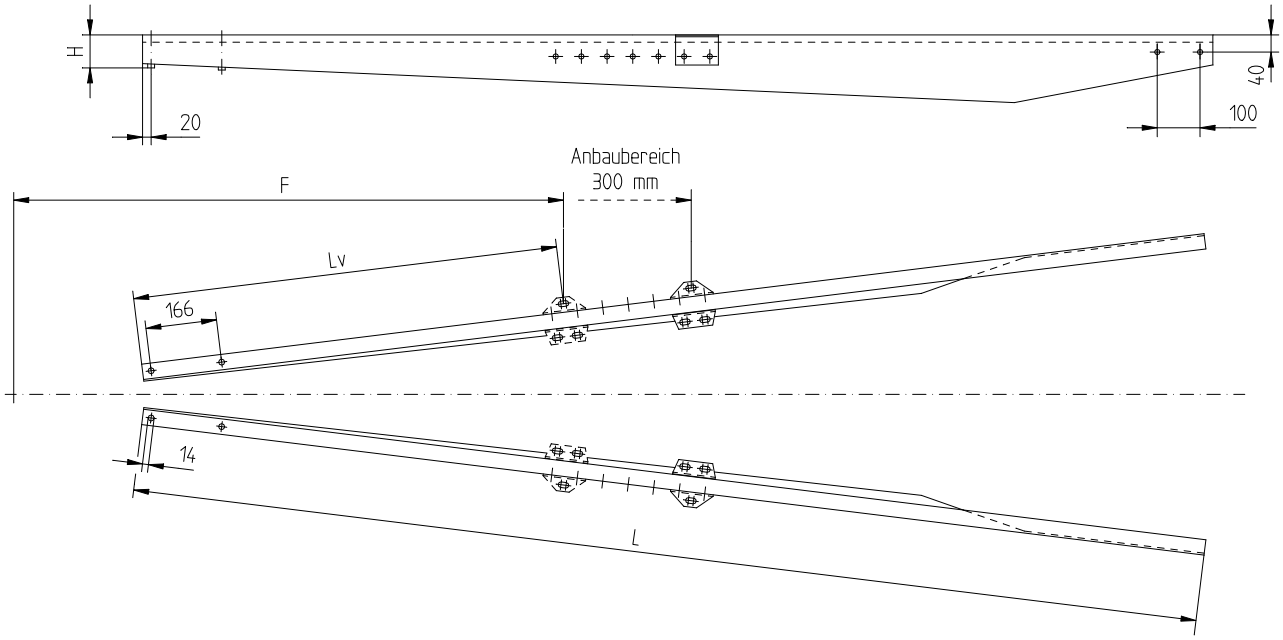


| Art.-Nr. | L [mm] | Lv [mm] | F [mm] | H [mm] | Gewicht |
|---|---|---|---|---|---|
| 35180000 | 2100 | 995 | 1250 - 1550 | 80 | 21,3 kg |
| 35180100 | 2500 | 995 | 1250 - 1550 | 80 | 25,7 kg |

## Zuggabeln ZG 3000

**zul. Gesamtgewicht 3000 kg**

ECE-Protokoll Nr.: E1 55R 010516
Stützlast bis 100 kg

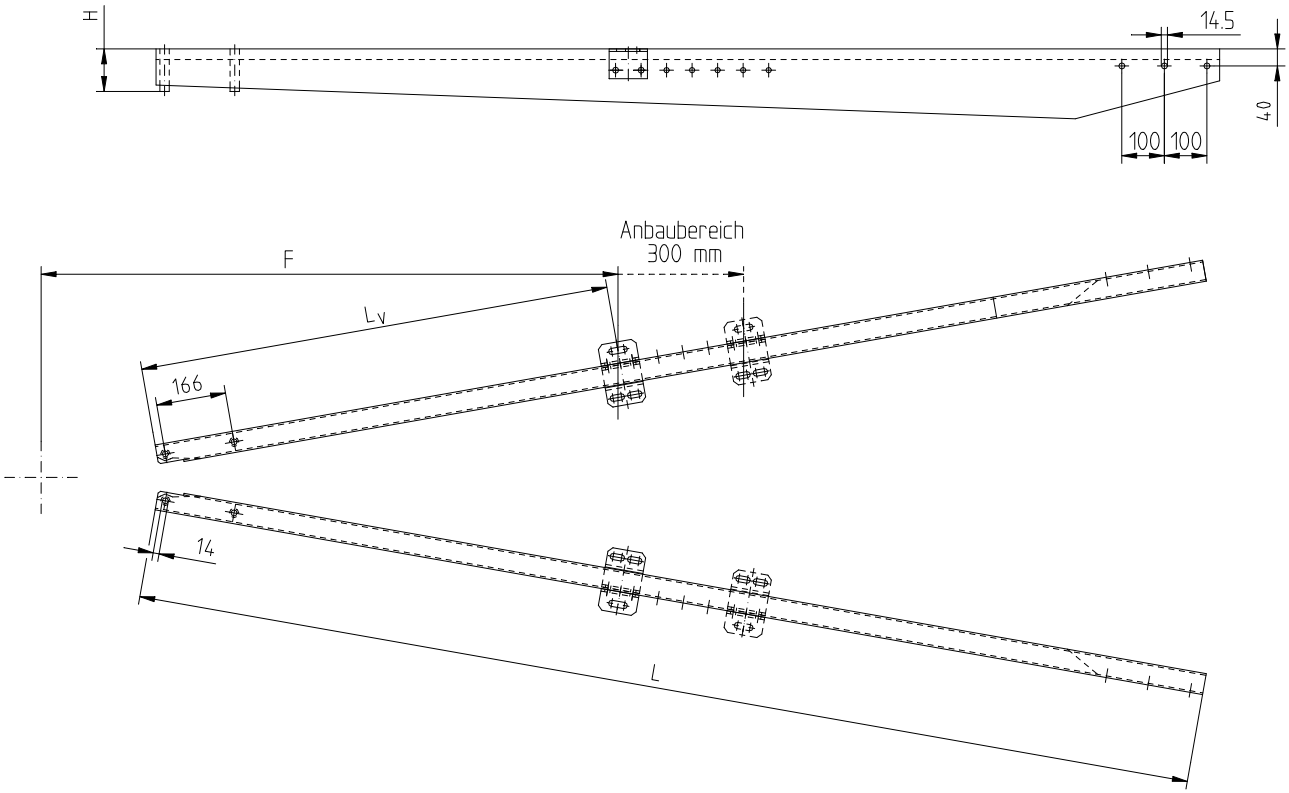


| Art.-Nr. | L [mm] | Lv [mm] | F [mm] | H [mm] | Gewicht |
|---|---|---|---|---|---|
| 35162100 | 2100 | 995 | 1275 - 1575 | 100 | 29,6 kg |
| 35162500 | 2500 | 1110 | 1350 - 1650 | 100 | 36,8 kg |

**Achsenfabrik H. & F. Nieper GmbH & Co. KG,** **Höhscheider Weg 19, 42699 Solingen, Tel. 0212-646-0, Fax 0212-646-46**
**E-MAIL: MAIL@NIEPER.DE - VERKAUF@NIEPER.DE - TECHNIK@NIEPER.DE**

## Zuggabeln ZG 3500 zul. Gesamtgewicht 3500 kg

ECE-Protokoll Nr.: E1 55R 010516
Stützlast bis 150 kg

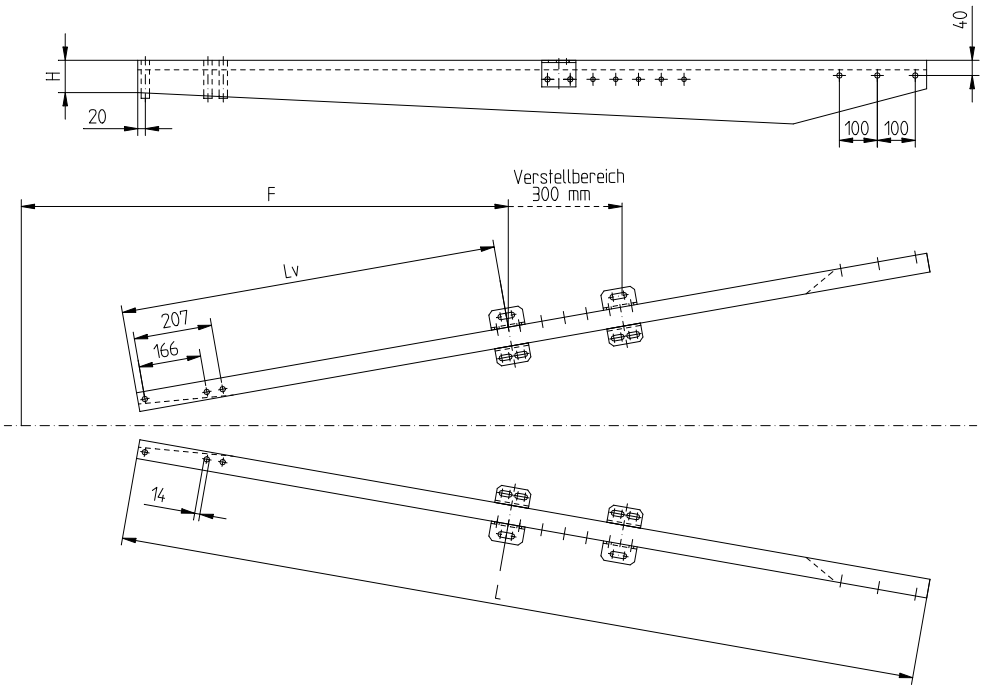


| Art.-Nr. | L [mm] | Lv [mm] | F [mm] | H [mm] | Gewicht |
|---|---|---|---|---|---|
| 35170100 | 2115 | 995 | 1250 - 1550 | 100 | 37,7 kg |
| 35170200 | 2500 | 1110 | 1350 - 1650 | 100 | 45,8 kg |
| 35170000 | 2600 | 1110 | 1350 - 1650 | 100 | 46,4 kg |

**Bereits bei Serien ab 25 Paar können wir nach Ihren individuellen Bedürfnissen fertigen**

# Bremsgestänge

### 1. Für Einachsige Fahrzeuge

| Art.-Nr. | Rohrlängen: | |
|---|---|---|
| **95000100** | bis | 3000 mm |
| **95000200** | über | 3000 mm |

### 2. Für Tandem-Aggregate

| Art.-Nr. | Rohrlängen: | |
|---|---|---|
| **95000300** | bis | 3000 mm |
| **95000400** | über | 3000 mm |

# Schraubbarer Zuggabelanschluß

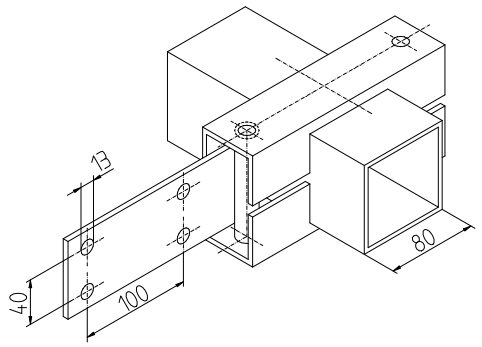


Zur direkten Anbindung der Zuggabeln am Achskörper mit einem großen Verstellbereich. Sämtliche Teile sind voll feuerverzinkt. Die Lieferung erfolgt paarweise mit allem nötigen Zubehör.

| Art.-Nr. |
|---|
| **95610000** |

# Zubehör für Achsen und Aggregate

## Klemmschalen

zur Verbindung von Achse und Zugrohr bei gebremsten und ungebremsten Anhängern
Die Lieferung erfolgt paarweise.

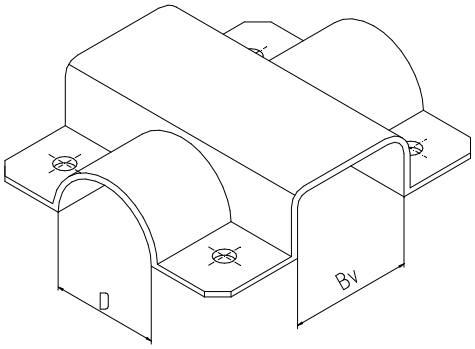


| Art.nr. | Bv [mm] | D [mm] |
|---|---|---|
| **11200000** | 50 | 60 |
| **11200200** | 64 | 60/70 |
| **11200400** | 80 | 82,5 |
| **11200500** | 80 | 70/90 |
| **11200700** | 90 | 90 |
| **11200900** | 60 | 60/70 |
| **Klemmschalen mit einseitig angeschweißtem Bremsseilhalter:** | | |
| **11201000** | 80 | 70/90 |

## Auflageböcke mit Klemmbügeln

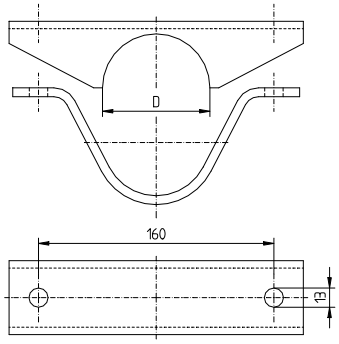


| D | Art.-Nr. |
|---|---|
| Ø 60 | **12210000** |
| Ø 70 | **12210100** |
| Ø 82.5 | **12210200** |
| Ø 90 | **12210300** |
| Vkt. 60 | **12220000** |
| Vkt. 70 | **12220100** |
| Vkt. 120 | **12240100** |

## Nachrüstsatz Stoßdämpfer

Für Anhängerzulassung bis 100 km/h

Bestehend aus:
2x Stoßdämpferhalter zum Anschweißen
2x Achsstoßdämpfer
4x Schraube M12x70
4x Mutter M12 DIN 985

| Art.-Nr. |
|---|
| **95630000** |

## Bremsseilhalter anschraubbar

Bausatz zur nachträglichen Montage eines
Bremsseilhalters am Achsrohr

| Art.-Nr. |
|---|
| **95520000** |

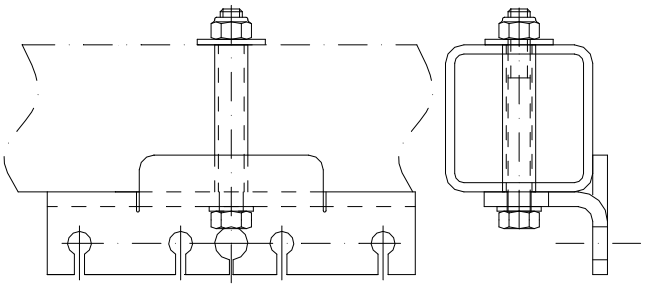

# Montagesätze NA 35 HV

1. Zur Verbindung der Auflaufeinrichtung NA35 HV mit dem Achskörper.
   Bremsseilhalter am Montagesatz angeschweißt.

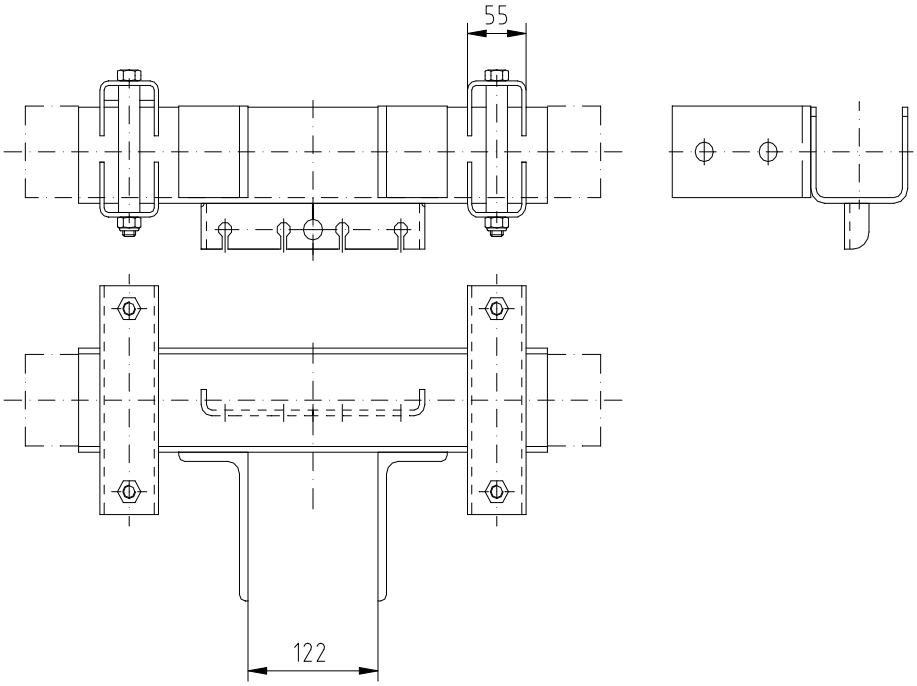


| Für Achskörper | Art.Nr. |
|---|---|
| **80 Vkt.** | **95613100** |
| **90 Vkt.** | **95614100** |

2. Zur Verbindung der Auflaufeinrichtung NA35 HV mit dem Achskörper, wenn am Achsrohr bereits ein Widerlager vorhanden ist.

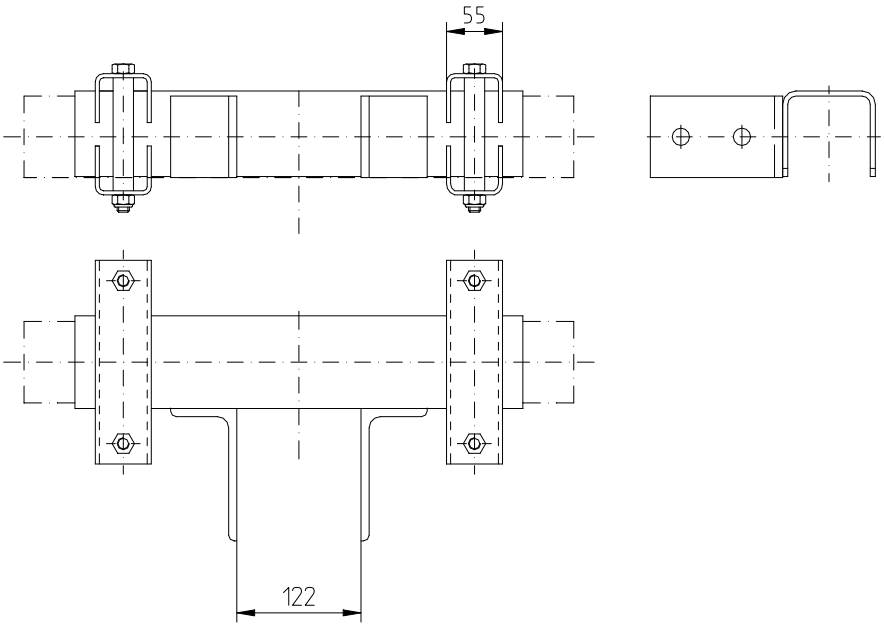


| Für Achskörper | Art.Nr. |
|---|---|
| **80 Vkt.** | **95613000** |
| **90 Vkt.** | **95614000** |

# NIEPER-Achsen Original-Teile / Original spare parts

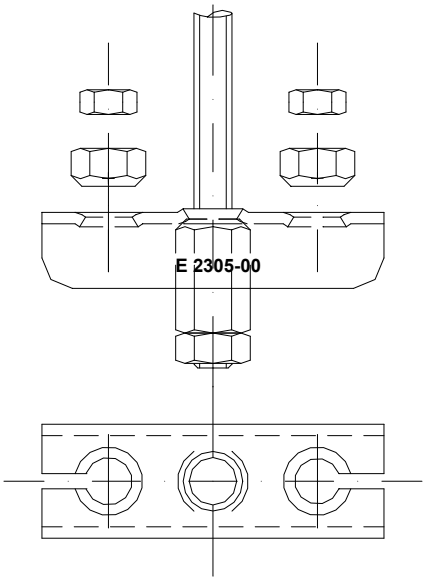


## Bremsübertragung für Einachsanhänger

Alle Bauteile sind galvanisch verzinkt.

## Brake transmission for single-axle trailer

All components are zinc-plated.

| Artikel-Nr. |
|---|
| Item No. |
| 95510300 |

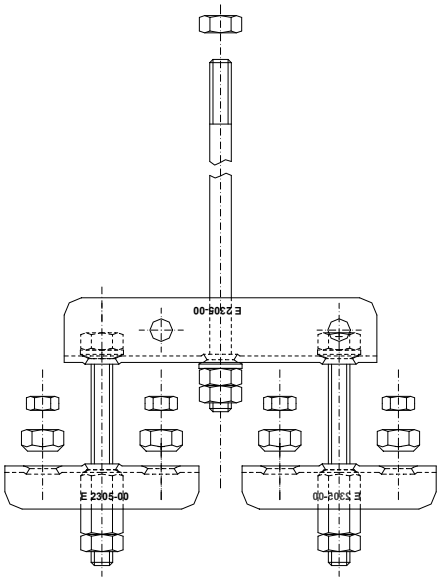

## Bremsübertragung für Tandemfahrgestelle

Alle Bauteile sind galvanisch verzinkt.

## Brake transmission for twin-axle trailer

All components are zinc-plated.

| Artikel-Nr. |
|---|
| Item No. |
| 95510400 |

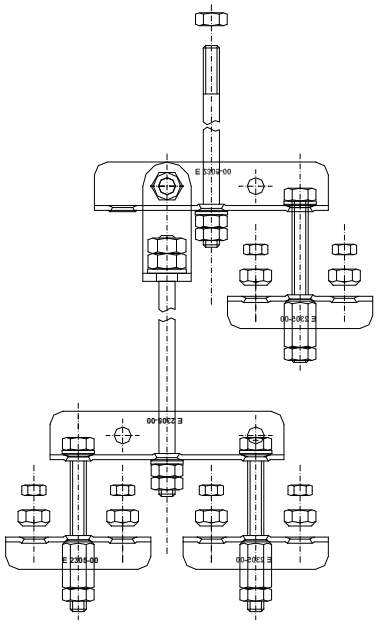

## Bremsübertragung für Tridemfahrgestelle

Alle Bauteile sind galvanisch verzinkt.

## Brake transmission for three-axle trailer

All components are zinc-plated.

| Artikel-Nr. |
|---|
| Item No. |
| 95510500 |

# NIEPER-Achsen Original-Teile / Original spare parts

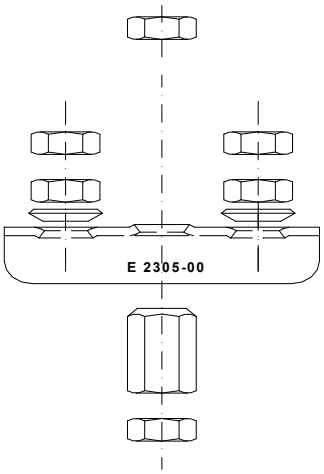


## Bremsübertragung für Einachser Radbremse 300x60 und 300x80

passend für Achstypen GFA 2000, GFA 2500, GFA 3000 und GFA3500

Alle Bauteile sind galvanisch verzinkt.

| Art.-Nr. |
|---|
| 95510700 |

## Bremsgestängerücksteller Art.-Nr. 98206300

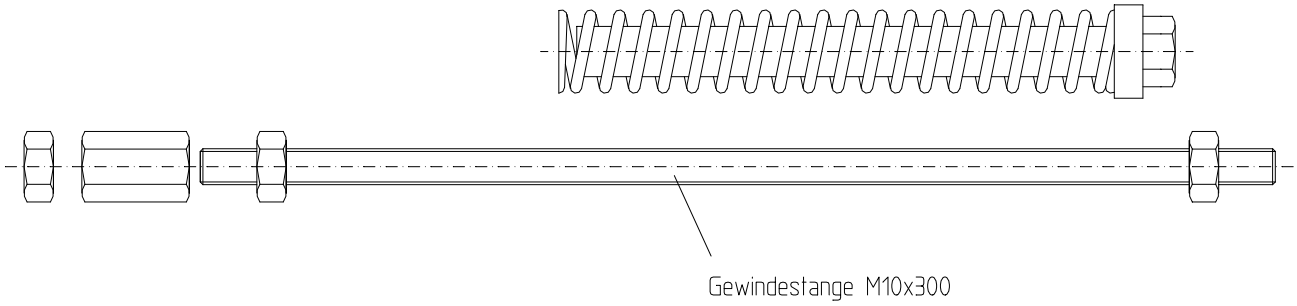


Die Montage des Gestängerückstellers empfiehlt sich bei Verwendung von Bremsübertragungen, die keinen optimalen Wirkungsgrad liefern können (z.B. Einsatz von Übertragungsseilen statt Bremsgestängen, höhenverstellbaren Auflaufeinrichtungen etc.)

## Feststellbremshebel

Incl. Lasche zum Anschweißen.

| Art.-Nr. |
|---|
| 98200000 |

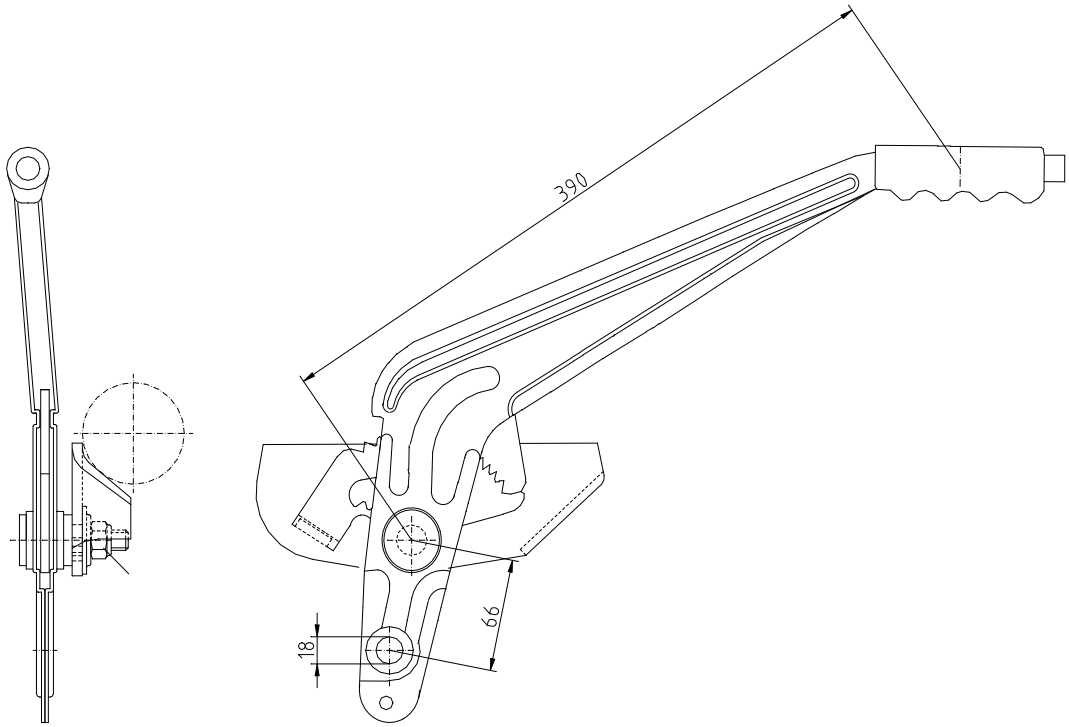

# NIEPER-Achsen Original-Teile / Original spare parts

## Bremsseile / Bowden cables

### 1. Radbremse 160x35 - 250x40 einhängbar / Brake types 160x35 - 250x40

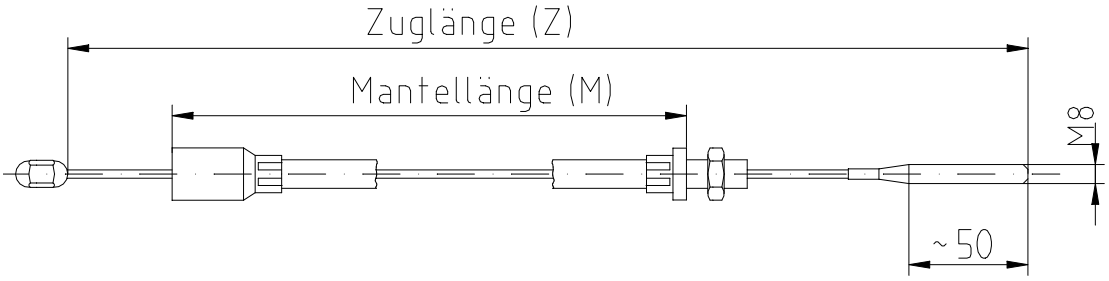


| Art.-Nr.<br>Art.-No. | M<br>[mm] | Z<br>[mm] |
|---|---|---|
| **98073400** | 730 | 940 |
| **98072000** | 830 | 1040 |
| **98072100** | 1030 | 1240 |
| **98072500** | 1130 | 1340 |
| **98072200** | 1230 | 1440 |
| **98072300** | 1330 | 1540 |
| **98072400** | 1530 | 1740 |
| **98072700** | 930 | 1140 |

In der Tabelle aufgeführte Ausführungen sind ebenfalls als Edelstahlseile lieferbar.

### 2. Radbremse 300x60 und 300x80 einhängbar / Brake type 300x60 and 300x80

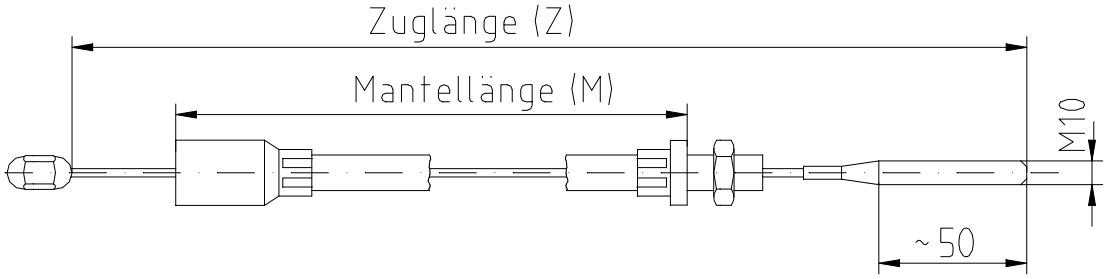


| Art.-Nr.<br>Art.-No. | M<br>[mm] | Z<br>[mm] |
|---|---|---|
| **98073000** | 1000 | 1260 |
| **98073100** | 1100 | 1360 |
| **98073200** | 1200 | 1460 |
| **98073300** | 800 | 1060 |

Ältere Ausführungen für Radbremse GU230x30 und GU250x40 (von außen nicht einhängbar) in verschiedenen Abmessungen ebenfalls lieferbar.

**Gewindestangen sind in vielen verschiedenen Längen von 300 mm bis 3000 mm direkt ab Werk lieferbar. Sprechen Sie mit unserer Verkaufsabteilung!**

# NIEPER Seilwinden

## Typ 530 und 530 A

**zul. Hublast 530 kg, zul. Zuglast 1100 kg**

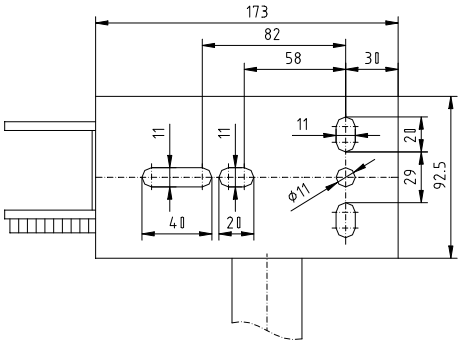


**Technische Daten**

| | |
|---|---|
| **Zugkraft:** | **5300 N** |
| **Handkraft:** | **250 N** |
| **Untersetzung:** | **3,86 -** |
| **Kurbellänge:** | **225 mm** |
| **Trommel Durchmesser:** | **48 mm** |

| **Bezeichnung**<br>**Description** | **Art.-Nr.**<br>**Item No.** |
|---|---|
| Seilwinde Typ 530 mit fester Handkurbel, ohne Bandbolzen | 80110000 |
| Seilwinde Typ 530 A mit Abrollautomatik, ohne Bandbolzen, Kurbel abnehmbar | 80210000 |

## Typ 950 und 950 A

**zul. Hublast 950 kg, zul. Zuglast 2400 kg**

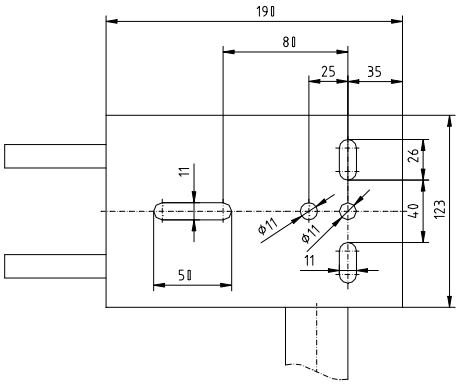


**Technische Daten**

| | |
|---|---|
| **Zugkraft:** | **9500 N** |
| **Handkraft:** | **250 N** |
| **Untersetzung:** | **8,75 -** |
| **Kurbellänge:** | **275 mm** |
| **Trommel Durchmesser:** | **60 mm** |

| **Bezeichnung**<br>**Description** | **Art.-Nr.**<br>**Item No.** |
|---|---|
| Seilwinde Typ 950 mit fester Handkurbel, ohne Bandbolzen | 80310000 |
| Seilwinde TYP 950 A mit Abrollautomatik, ohne Bandbolzen, Kurbel abnehmbar | 80410000 |

**Achsenfabrik H. & F. Nieper GmbH & Co. KG,** **Höhscheider Weg 19, 42699 Solingen, Tel. 0212-646-0, Fax 0212-646-46**
**E-MAIL: MAIL@NIEPER.DE - VERKAUF@NIEPER.DE - TECHNIK@NIEPER.DE**

# NIEPER Zubehör für Seilwinden

## Stahlseile für Seilwinden mit Kausche und Haken, verzinkt

| Bezeichnung<br>Description | Art.-Nr.<br>Item No. |
|---|---|
| Windenseil mit Kausche und Haken für Typ 530 und 530 A, 10 m | 80905200 |
| Windenseil mit Kausche und Haken für Typ 950 und 950 A, 12.5 m | 80907300 |

## Handkurbeln für Seilwinden

| Bezeichnung<br>Description | Art.-Nr.<br>Item No. |
|---|---|
| Handkurbel für Seilwinde Typ 530, 225mm lang, komplett montiert | 80900300 |
| Handkurbel für Seilwinde Typ 950, 275mm lang, komplett montiert | 80900400 |
| Handkurbel für Seilwinde Typ 530 A, 225mm lang, komplett montiert | 80900500 |
| Handkurbel für Seilwinde Typ 950 A, 275mm lang, komplett montiert | 80900600 |

## Bandbolzen

| Bezeichnung<br>Description | Art.-Nr.<br>Item No. |
|---|---|
| Bandbolzen komplett mit Schraube und Scheibe | 80900100 |

NIEPER ACHSEN

Telefon Zentrale: 0212 / 646-0
Telefax Verwaltung: 0212 / 646-46

Internet: http://www.nieper.de
Höhscheider Weg 19 42699 Solingen E-Mail: mail@nieper.de

## Fertigung von Sonderachsen

Bei den in den Katalogen und im Internetshopsystem aufgeführten Achsen handelt es sich um das Standardprogramm aus den jeweiligen Lastbereichen.
In einigen Fällen zeigt sich jedoch, daß der Fahrzeugbauer aus technischen Gründen von den Standardmaßen abweichen muß.
So ist es z.B. für Autotransporter mit einer kippbaren Ladeplattform wichtig, daß der Achskörper so tief wie möglich angeordnet wird, um flache Kippwinkel der Plattform zu ermöglichen. Für andere Fahrzeuge wiederum müssen die Anschraubpunkte der Achse am Fahrgestellrahmen möglichst hoch liegen, damit die Räder unter dem Aufbau liegen können.
Unser Produktionsprogramm umfaßt daher neben den sogenannten Standardachsen auch ein breites Spektrum an Sonderbauteilen, mit denen wir es dem Fahrzeugbauer ermöglichen können, das für den jeweiligen Einsatzweck optimale Fahrwerk zu finden.
So ist es für uns bei den meisten Achstypen problemlos möglich, die Schwinghebelstellung der Achsen zu verändern, damit der Aufbau tiefer gesetzt werden kann.
Für Bootstrailer führen wir besondere Winkelauflageböcke, die, durch Brieden geführt, eine Einstellung der optimalen Achsposition am Anhänger ermöglichen.
Winkelauflageböcke in verschiedenen Bauformen und Höhen sowie ein breites Spektrum an Zugrohrhaltern, die werksseitig an der Achse angeschweißt werden können, runden das Programm ab.

Auch Achsen, die für bestimmte Hersteller in besonderen Abmessungen gefertigt wurden, lassen sich in den meisten Fällen auch nach vielen Jahren noch problemlos nachfertigen.
Auf den beiden folgenden Seiten finden Sie technische Datenblätter sowohl für ungebremste als auch für gebremste Achsen.
Tragen Sie einfach die benötigten Abmessungen ein und senden das Blatt mit der Angabe Ihres Namens, einer Telefon- und Faxnummer oder E-Mail Adresse an unsere Abteilung Verkauf (Fax: +49 (0)212-646-46).
Offen gebliebene Fragen beantworten wir Ihnen jederzeit gerne.

**Beispiele:**

| | | |
|---|---|---|
| Winkel-stellung | 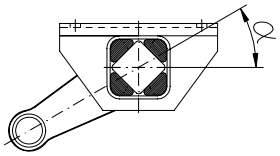 ab GFA 1000 | α: 0° 10° 15° 20° 30° |
| Ausf. für Boots-trailer | 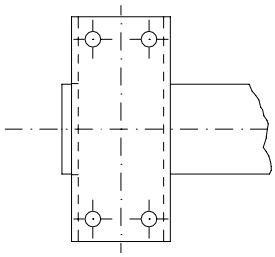 | |
| Sonder-ausf. | 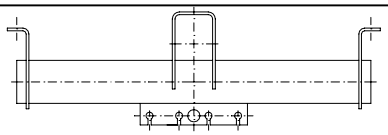 | |

| | | |
|---|---|---|
| Auflage-böcke | 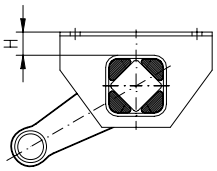 | H: 15 mm 30 mm 40 mm 60 mm 90 mm |
| Sonder-formen | 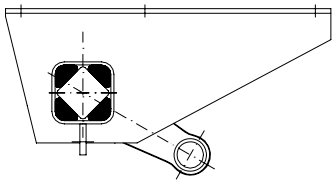 | |
| Breite | 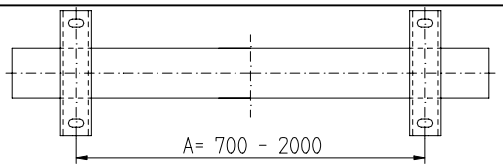  | |

NIEPER ACHSEN

Telefon Zentrale: 0212 / 646-0
Telefax Verwaltung: 0212 / 646-46

Internet: http://www.nieper.de
Höhscheider Weg 19 42699 Solingen E-Mail: mail@nieper.de

# Technisches Datenblatt für Einzelfertigung von Laufachsen

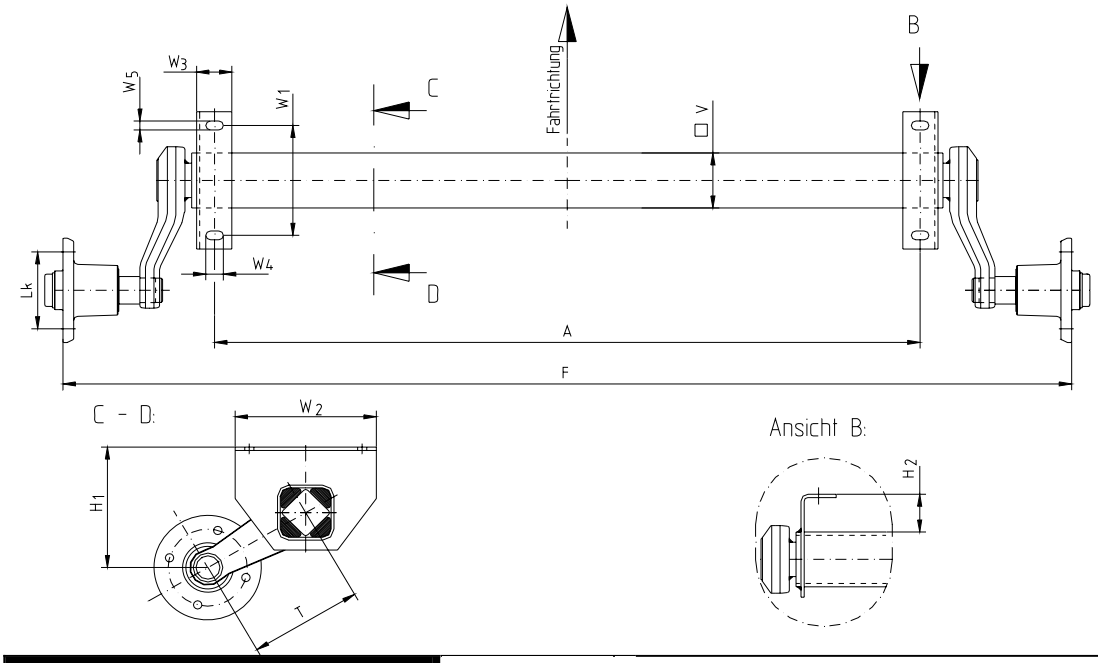


| Achstyp: | | |
|---|---|---|
| Zul. Achslast: | kg | |

| Verwendeter Reifen: | | Lochkreis Lk: | mm |
|---|---|---|---|
| Radschrauben: | | | |
| Kegelrad | Stck. | Kugelbund | Stck. |

| Achsabmessungen: | | | |
|---|---|---|---|
| Auflagenmitte A: | mm | Flanschentfernung F: | mm |
| Achsvierkant V: | mm | Schwinghebellänge T: | mm |
| Höhenmaß H1: | mm | Höhenmaß H2: | mm |

| Winkelauflagebock: | | W1: | mm |
|---|---|---|---|
| **W2:** | mm | W3: | mm |
| W4: | mm | W5: | mm |

| Besonderheiten: | | | |
|---|---|---|---|
| Anbauteile: | Ja / Nein | Zugrohrhalter | Ja / Nein |
| Skizze: | | Skizze: | |

NIEPER ACHSEN

Telefon Zentrale: 0212 / 646-0
Telefax Verwaltung: 0212 / 646-46

Internet: http://www.nieper.de
Höhscheider Weg 19 42699 Solingen E-Mail: mail@nieper.de

# Technisches Datenblatt für Einzelfertigung von Bremsachsen

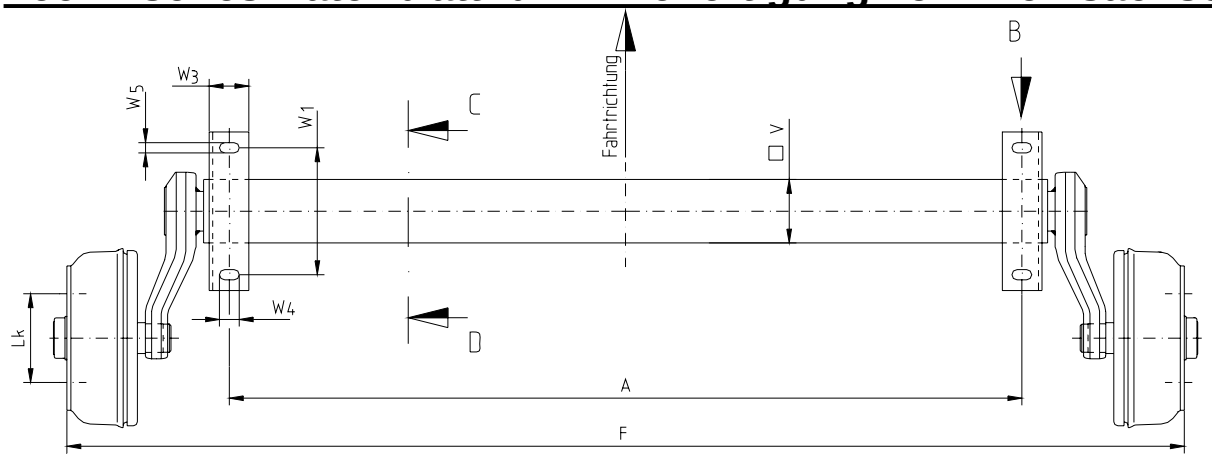


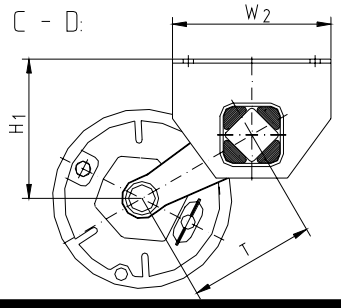


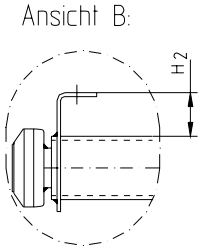


| Achstyp: | | | |
|---|---|---|---|
| Zul. Achslast: | kg | Bremstyp: | |

| Verwendeter Reifen: | | Lochkreis Lk: | mm |
|---|---|---|---|
| Radschrauben: | | | |
| Kegelrad | Stck. | Kugelbund | Stck. |

| Achsabmessungen: | | | |
|---|---|---|---|
| Auflagenmitte A: | mm | Flanschentfernung F: | mm |
| Achsvierkant V: | mm | Schwinghebellänge T: | mm |
| Höhenmaß H1: | mm | Höhenmaß H2: | mm |

| Winkelauflagebock: | | W1: | mm |
|---|---|---|---|
| **W2:** | mm | W3: | mm |
| W4: | mm | W5: | mm |

| Besonderheiten: | | Stoßdämpferhalter | Ja / Nein |
|---|---|---|---|
| Bremsseilhalter: | Ja / Nein | Zugrohrhalter | Ja / Nein |
| Skizze: | | Skizze: | |

## Arbeitsunterlage zur Fehlerdiagnose an Anhängerbremsanlagen

| | Fehler | Ursache | Abhilfe |
|---|---|---|---|
| 1.0 | Bremswirkung zu schwach | Zuviel Spiel in der Bremsanlage | Bremsanlage komplett neu einstellen |
| 1.1 | | Bremsbeläge nicht eingefahren | Handbremshebel etwas anziehen, ca 2-3 km fahren |
| 1.2 | | Bremsbeläge verglast, verölt oder beschädigt | Bremsbacken wechseln, ggfs. Bremsfläche in der Trommel reinigen. |
| 1.3 | | Auflaufeinrichtung schwergängig | Abschmieren, Freigängigkeit aller beweglichen Teile überprüfen |
| 1.4 | | Bremsgestänge klemmt oder verbogen | Austauschen |
| 1.5 | | Bremsseilzüge angerostet oder abgeknickt | Austauschen |
| 2.0 | Ruckartiges Bremsen | Zuviel Spiel in der Bremsanlage | Bremsanlage komplett neu einstellen |
| 2.1 | | Stoßdämpfer der Auflaufeinrichtung defekt | Austauschen |
| 2.2 | | Backmatbremsbacke klemmt im Bremsbackenträger | Bremsbacken austauschen |
| 3.0 | Einseitige Bremswirkung | Radbremsen arbeiten einseitig | Bremsanlage komplett neu einstellen |
| 3.1 | | siehe 1.1, 1.2, 1.4, 1.5, 2.2 | siehe jeweilige Lösung |
| 4.0 | Anhänger bremst bereits beim Gaswegnehmen | Stoßdämpfer der Auflaufeinrichtung defekt | Austauschen |
| 5.0 | Rückwärtsfahrt schwer-gängig oder unmöglich | Bremseinstellung zu stramm | Bremsanlage komplett neu einstellen |
| 5.1 | | Backmatbremsbacke klemmt im Bremsbackenträger | Bremsbacken austauschen |
| 6 | Handbremswirkung nicht ausreichend | siehe 1.0, 1.3, 1.4, 1.5, 2.2, 5.0 | siehe jeweilige Lösung |
| 7 | Radbremsen werden übermäßig heiß | siehe 1.3, 1.4, 1.5, 2.2, 5.0 | siehe jeweilige Lösung |
| 7.1 | | Bremsanlage verschmutzt | Reinigen |
| 7.2 | | Umlenkhebel der Auflaufeinrichtung klemmt | Ausbauen, Abschmieren, Spiel neu einstellen |
| 7.3 | | Bei Kegelrollenlagern Radlagerspiel zu stramm | Radlagerspiel einstellen |
| 8 | Zugkugelkupplung rastet nach dem Auflegen nicht ein | Bauteile in der Zugkugel-kupplung verklemmt oder beschädigt | Freigängigkeit überprüfen, ggfs. austauschen |
| 8.1 | | Kugel am Zugfahrzeug verschlissen | Kugel bzw. Zugvorrichtung austauschen |

## Achtung!

Beim Austauschen von Bremsbacken alle Backen der Achse auswechseln!
Bei der Montage der Bremstrommeln bei Achsen mit Kegelrollenlagern immer neue Splinte verwenden und bei Achsen mit Kompaktlagern immer neue Sicherungsmuttern verwenden (Anzugsmoment 280 Nm)

**Achsenfabrik H. & F. Nieper GmbH & Co. KG,** **Höhscheider Weg 19, 42699 Solingen, Tel. 0212-646-0, Fax 0212-646-46**
**E-MAIL: MAIL@NIEPER.DE - VERKAUF@NIEPER.DE - TECHNIK@NIEPER.DE**

## Worksheet for trailer brake system troubleshooting

| | Fault | Cause | Remedy |
|---|---|---|---|
| 1.0 | Braking effect too weak | Too much play in the brake system | Re-set complete brake system |
| 1.1 | | Brake linings not driven in | Apply hand-brake a little and drive for about 2-3 km |
| 1.2 | | Brake linings worn smooth, oily or damaged | Change brake shoes, if necessary clean braking surface in brake drum |
| 1.3 | | Overrunning unit sluggish | Lubricate, check easy running of all moving parts |
| 1.4 | | Brake rod jamming or bent | Exchange |
| 1.5 | | Brake pull cable rusty or buckled | Exchange |
| 2.0 | Jerky braking | Too much play in the brake system | Re-set complete brake system |
| 2.1 | | Shock absorbers of the overrunning unit faulty | Exchange |
| 2.2 | | Reversing brake shoe sticking in brake shoe support | Exchange brake shoes |
| 3.0 | One-sided braking effect | Wheel brakes only working on one side | Re-set complete brake system |
| 3.1 | | See 1.1, 1.2, 1.4, 1.5, 2.2 | See respective remedy |
| 4.0 | Trailer already brakes when taking foot off accelerator | Shock absorbers of the overrunning unit faulty | Exchange |
| 5.0 | Reverse drive sluggish or not possible | Brake setting too tight | Re-set complete brake system |
| 5.1 | | Reversing brake shoe sticking in brake shoe support | Exchange brake shoes |
| 6.0 | Insufficient hand braking force | See 1.0, 1.3, 1.4, 1.5, 2.2, 5.0 | See respective remedy |
| 7.0 | Wheel brakes overheating | See 1.3, 1.4, 1.5, 2.2, 5.0 | See respective remedy |
| 7.1 | | Brake system dirty | Clean |
| 7.2 | | Reversing lever of overrunning unit sticking | Remove, lubricate, re-set play |
| 7.3 | | With tapered roller bearings: wheel bearing play too tight | Adjust wheel bearing play |
| 8.0 | Towing ball connector does not engage after application | Components of the towing ball connector sticking or damaged | Check whether running free, exchange if necessary |
| 8.1 | | Ball connector on vehicle worn | Exchange ball connector or towing device |

## Important!

If exchanging brake shoes, exchange all the shoes of the axle!
In the case of axles with tapered roller bearings, always use new splints when installing the brake drums and on axles with compact bearings always use new locking nuts (torque 280 Nm).

**Achsenfabrik H. & F. Nieper GmbH & Co. KG,** **Höhscheider Weg 19, 42699 Solingen, Tel. 0212-646-0, Fax 0212-646-46**
**E-MAIL: MAIL@NIEPER.DE - VERKAUF@NIEPER.DE - TECHNIK@NIEPER.DE**

# Technische Dokumentation

## Einstellen der Bremsanlage bei NIEPER-Achsen:

1. Das Fahrzeug muß so hochgebockt werden, daß alle Räder vom Boden frei sind.
   Es ist unbedingt darauf zu achten, daß das Fahrzeug durch geeignete Maßnahmen gegen Verrutschen, Herab- oder Umkippen gesichert wird.

2. Bei neuen Fahrzeugen müssen die Räder montiert werden.
   Das Anzugsmoment der Radschrauben M12x1.5 bei Verwendung von Stahlscheibenrädern beträgt in der Regel ca. 90-100 Nm und für M14x1.5 ca. 110-150 Nm.
   Erfragen Sie die genauen Werte bitte beim Hersteller der Scheibenräder.

3. Die Freigängigkeit der Bremsseile und des Bremsgestänges durch mehrfaches Ziehen des Handbremshebels und Beobachten der Bauteile prüfen

4. An der Gewindestange M10 (Pos. 1) im Bereich der Ausgleichswaage (Pos. 2) die beiden Muttern M10 (Pos. 3), an den Bremsseilen die beiden Muttern M8 (Pos. 5) lösen. Die Ausgleichswaage muß sich nun frei bewegen lassen.

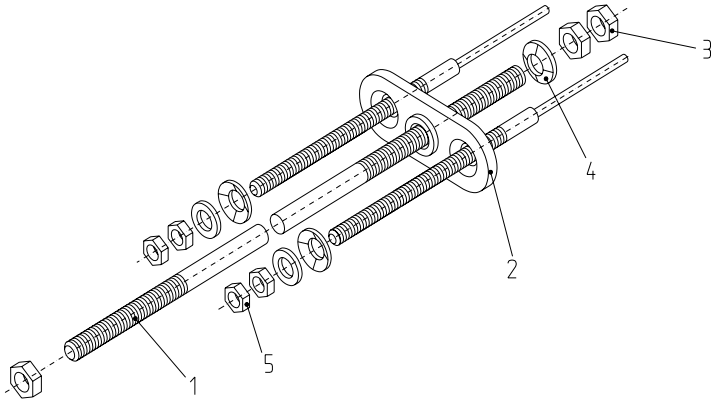

Abb 1. Bremsgestänge

5. An der einzustellenden Bremse muß nun das Rad in Vorwärtsrichtung gedreht und dabei die Nachstellschraube (A) durch Drehen im Uhrzeigersinn angezogen werden. Wenn die Bremsbacken an der Trommel schleifen und der Lauf des Rades gehemmt wird, wieder ca. eine halbe Umdrehung zurückdrehen.
   Das Rad soll nun wieder frei laufen.
   Diesen Vorgang für alle anderen Räder wiederholen.

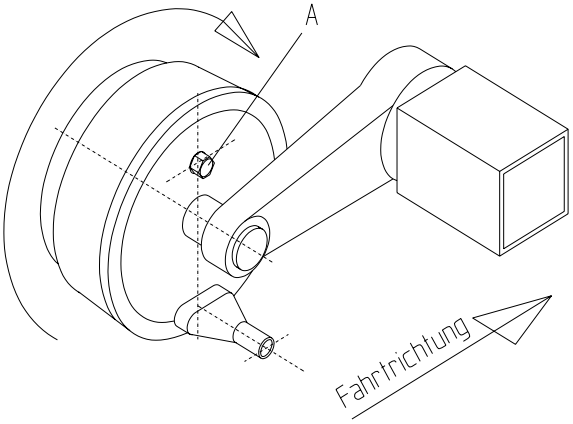

Abb.2 Radbremse mit Bremsankerplatte

6. Anschließend die Muttern M8 (Abb.1,Pos.5) und die Muttern M10 (Abb.1,Pos.3) an die Ausgleichswaage (Abb.1,Pos.2) so heranschrauben, daß kein merkliches Spiel vorhanden ist. Die Muttern nun kontern. Nach dem Kontern sollen die freien Gewindeenden der Bremsseile ca. 8-10 mm überstehen.

7. Den Handbremshebel einige Male betätigen, danach an der Ausgleichswaage prüfen, ob wieder etwas Spiel entstanden ist. Eventuell auftretendes Spiel wie unter Punkt 4. und 6. beschrieben beseitigen.

   Eine abschließende Probefahrt mit mehreren Bremsversuche und Rückwärtsfahrt sowie eine danach folgende nochmalige Überprüfung ist empfehlenswert. Bei einer zu strammen Einstellung der Bremse ist zum Rückwärtsfahren mehr Kraft notwendig.

**Achsenfabrik H. & F. Nieper GmbH & Co. KG,** **Höhscheider Weg 19, 42699 Solingen, Tel. 0212-646-0, Fax 0212-646-46**
**E-MAIL: MAIL@NIEPER.DE - VERKAUF@NIEPER.DE - TECHNIK@NIEPER.DE**

# Technical documentation

## 1. Adjusting the brake systems on NIEPER axles:

1. The vehicle must be jacked up high enough so that all wheels are clear of the floor.
   Suitable preventative measures must be taken to ensure that the vehicle cannot slip, lower or tip over.

2. At new vehicles wheels must be mounted before beginning the adjustment.
   The torque for M12x1.5 wheel bolts if using steel disc wheels is generally approx. 90-100 Nm and approx. 110-150 Nm for M14x1.5.
   Ask your wheel rim manufacturer for the exact settings.

3. Check that the brake cables and the brake rod are running free by pulling the hand-brake lever repeatedly and observing the components.

4. Undo the two M 10 nuts (pos. 3) on the M10 threaded rod (pos. 1) in the region of the compensating bar (pos. 2) and the two M 8 nuts (pos. 5) on the brake cables.

   Free moving of the compensating bar should now be possible.

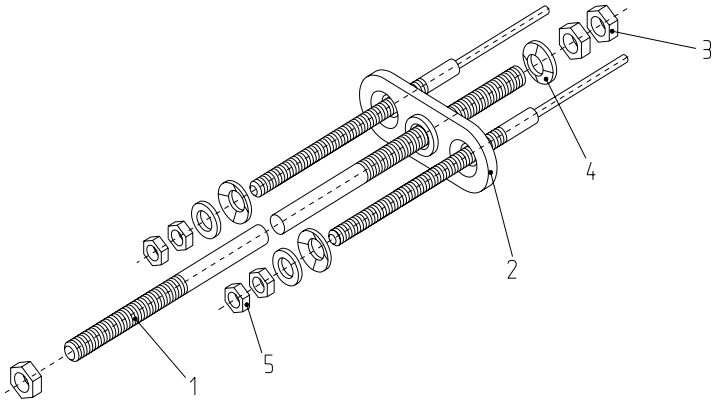

Fig 1. Brake rod

5. Turn the wheel where the brake is to be adjusted in a forward direction and at the same time tighten the adjusting screw (A) by turning in a clockwise direction.
   If the brake shoes scrape against the drum and restrict the wheel from turning, undo the adjusting screw again by about half a turn.
   The wheel should now turn freely.
   Repeat this procedure for all the other wheels.

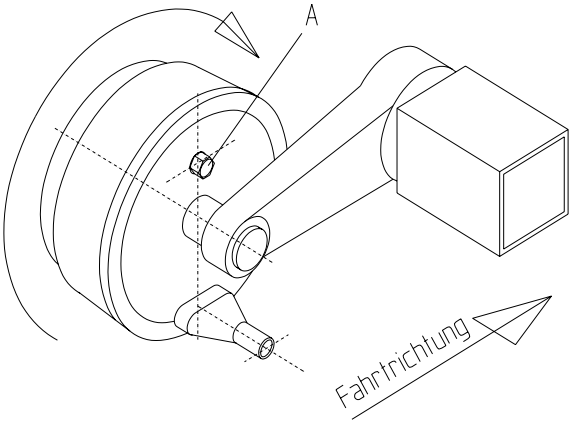

Fig 2. Wheel brake with brake anchor plate

6. Tighten the M 8 nuts (fig. 1, pos. 5) and the M10 nuts (fig. 1, pos. 3) against the compensating bar (fig. 1, pos. 2) until there is no more noticeable play. Counterlock the nuts.
   The free threaded ends of the brake cable should overhang by about 8-10 mm after counterlocking.

7. Apply the hand-brake lever a few times and then check the compensating bar to see whether there is any resulting play. Correct any resulting play as described in sections 4 and 6.

A subsequent test run with several braking manoeuvres and reversals followed by another check of the system is recommended. Excess force is required for reverse drive if the brakes are set too tight.

**Achsenfabrik H. & F. Nieper GmbH & Co. KG,** **Höhscheider Weg 19, 42699 Solingen, Tel. 0212-646-0, Fax 0212-646-46**
**E-MAIL: MAIL@NIEPER.DE - VERKAUF@NIEPER.DE - TECHNIK@NIEPER.DE**

## Anfahrtskizze

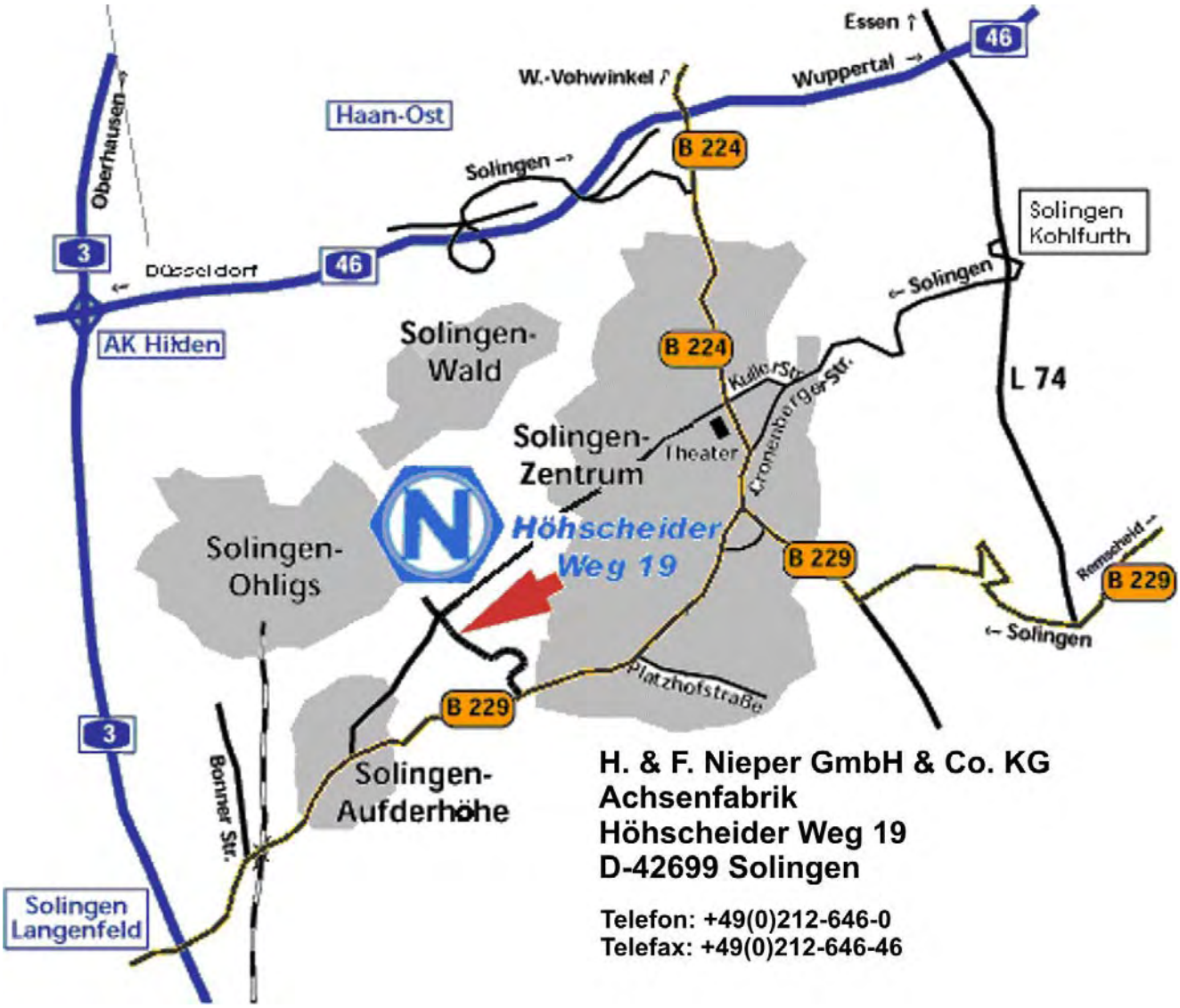


## Wegbeschreibung

### Vom Ruhrgebiet / Nord- oder Ostdeutschland aus

- Von der A1 am Autobahnkreuz Wuppertal Nord auf die A46 Richtung Düsseldorf
- Am Kreuz Sonnborn auf die L74 Richtung Solingen/Remscheid
- Abfahrt in Solingen-Kohlfurth Richtung Stadtmitte
- Nach ca. 2.5 km rechts auf die Kuller Straße Richtung Theater
- Ca. 6 km geradeaus über die Kronprinzenstraße auf die Mangenberger Straße
- An der Esso Tankstelle links in den Höhscheider Weg
- Nach ca. 100 m links. Besucherparkplätze finden Sie in der ersten Einfahrt, Abholer und Lieferanten benutzen bitte die zweite Einfahrt

### Aus Richtung Köln / Düsseldorf / Süddeutschland / Niederlande

- A3 bis Ausfahrt Solingen/Langenfeld
- links auf die B229 Richtung Solingen
- Nach ca. 3 km halbrechts durch Eisenbahntunnel der B229 folgen
- Den Ortsteil Aufderhöhe durchqueren
- Ca. 1 km hinter dem Ortsausgang Aufderhöhe an der ersten Ampel links in den Höhscheider Weg
- Nach ca. 600 m rechts. Besucherparkplätze finden Sie in der zweiten Einfahrt, Abholer und Lieferanten benutzen bitte die erste Einfahrt.